ZOSI

For more product information, scan the QR code with your phone's browser or camera.

IPC Camera Quick Start Guide

V6.1.01.Z

Please read before use and keep for reference. Actual contents may vary as the product updates.

What's in the Box

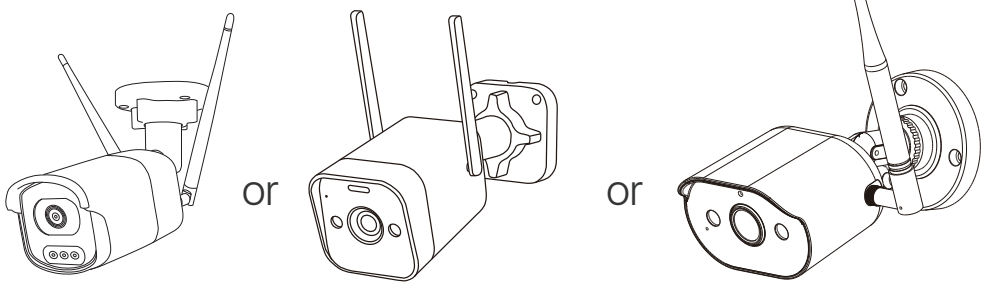

Camera

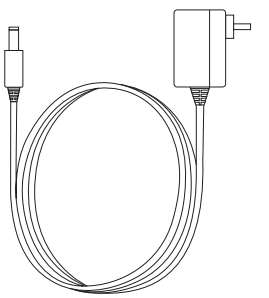

Power Adapter

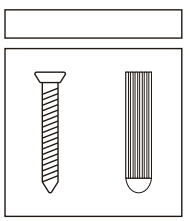

Mounting Screw Bag

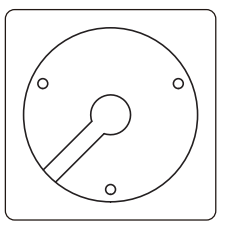

Mounting Template

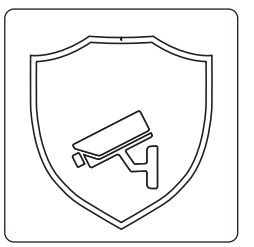

Warning Stickers



Quick Start Guide

NOTE: The number of accessories varies with the camera model you purchased.

Camera Structure Diagram

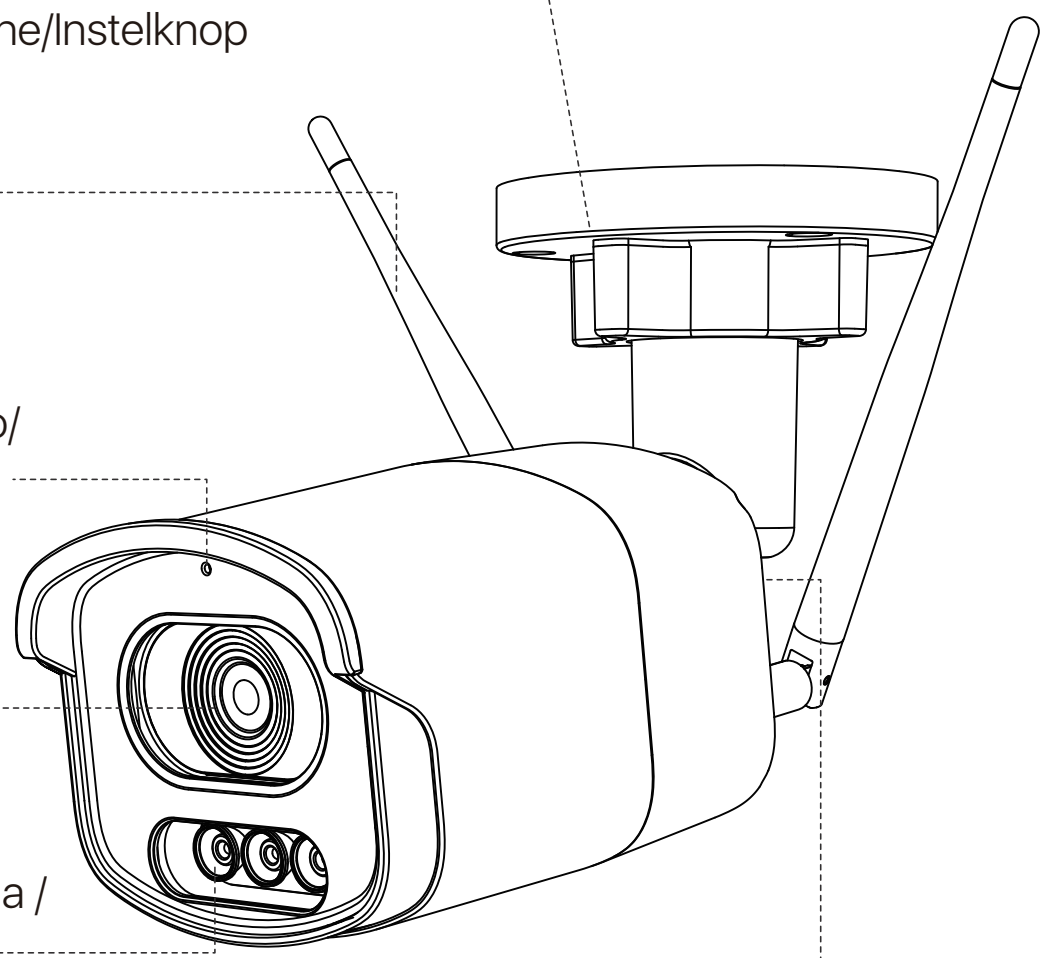

Adjustment Knob/Botón de ajuste/
Bouton de réglage/Einstellknopf/
Manopola di Regolazione/Instelknop

Antenna/Antena/
Antenne/Antenne/
Antenna/Antenne

Microphone/ Micrófono/
Microphone/ Mikrofon/
microfoni/ Microfoon

Lens/ Lente/ Objectif/
Objektiv/
inquadratura/ Lens

Warm Lights /Luz Cálida /
LED Infrarouge /
Warmes Licht /Luci Bianche/Warm licht

Speaker/ Altavoz/ Haut-parleur/
Lautsprecher/ altoparlanti/ Luidspreker

Antenna/ Antena/
Antenne/ Antenne/
Antenna/ Antenne

Warning Light/ Luz de advertencia/
Voyant/ Warnlampe/
Spia luminosa/
Waarschu-wingslampje

Lens/ Lente/ Objectif/
Objektiv/ inquadratura/
Lens

Warm Lights/ Luz Cálida/
LED Infrarouge/ Warmes Licht/
Luci Bianche/ Warm licht

Speaker/ Altavoz/
Haut-parleur/ Lautsprecher/
altoparlanti/ Luidspreker

IR-LEDs/ LED IR/
LED Infrarouge/ Infrarotlichter/
Luci a Infrarossi/ Infrarood lampen

Microphone/ Micrófono/
Microphone/ Mikrofon/ microfoni/ Microfoon

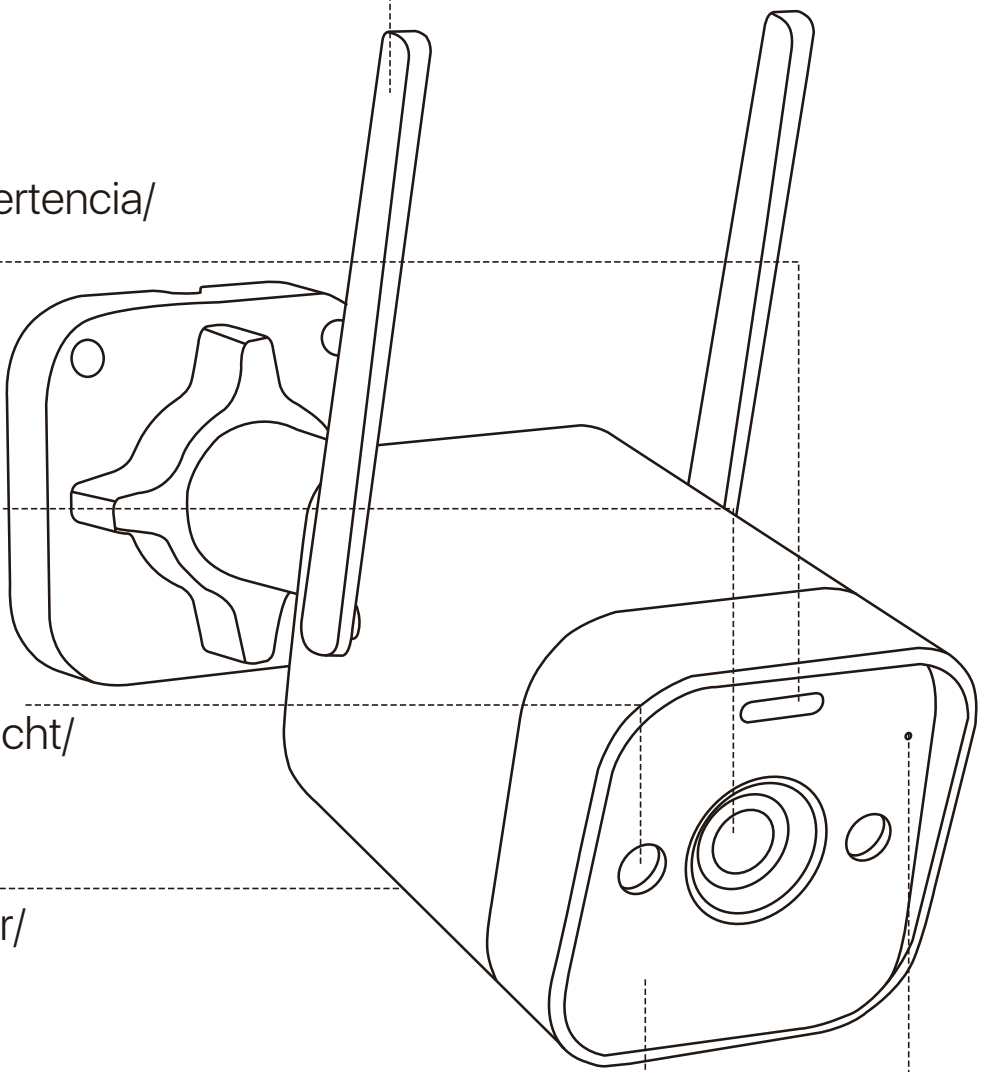

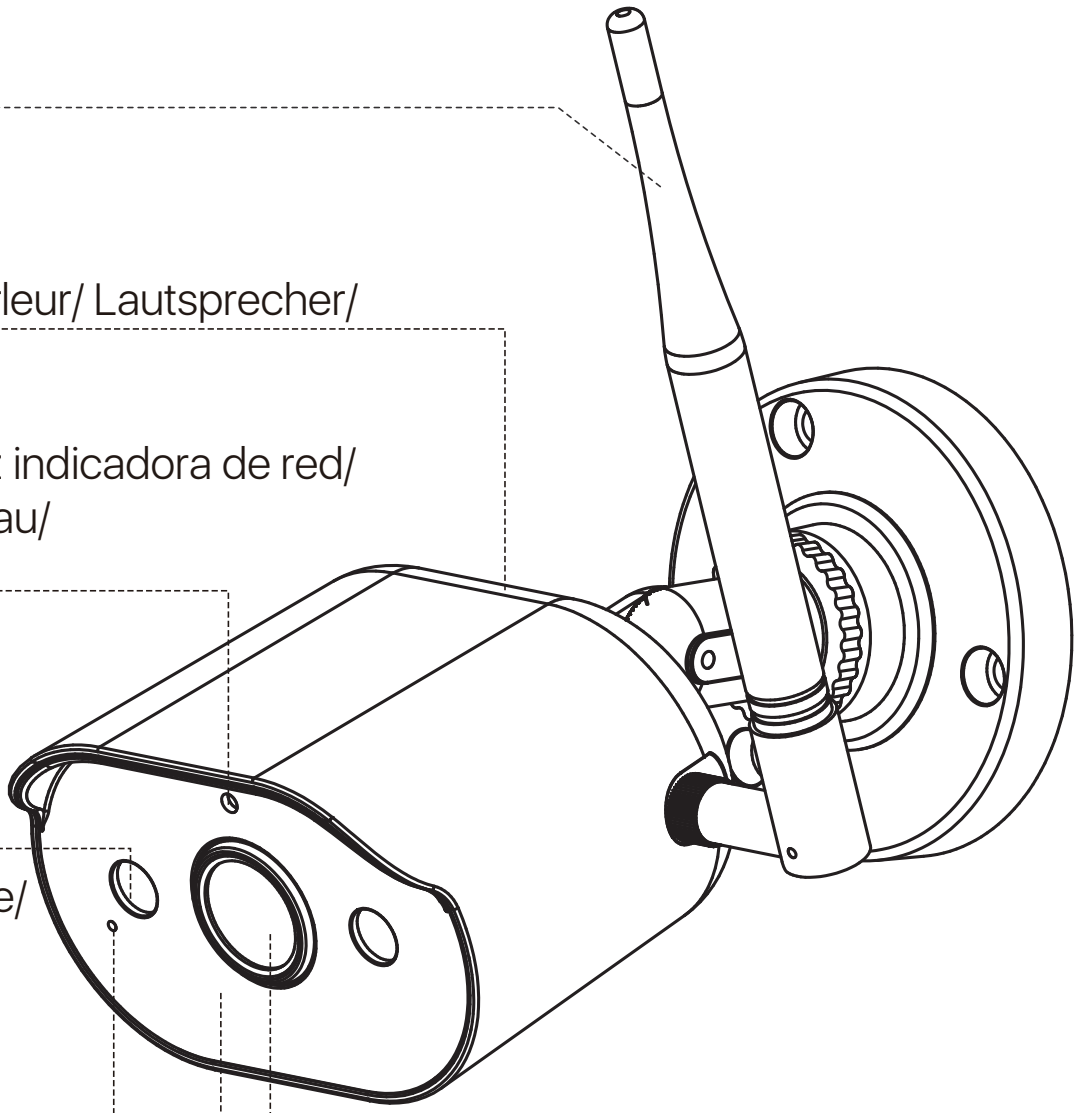

Antenna/ Antena/
Antenne/ Antenne/
Antenna/ Antenne

Speaker/ Altavoz/ Haut-parleur/ Lautsprecher/
altoparlanti/ Luidspreker

Network indicator light/ Luz indicadora de red/
Lumière indicateur de réseau/
Netzwerk-Statusleuchte/
Luci indicatrici di rete/
Netwerkindicatorlampje

Warm Lights/ Luz Cálida/
LED Infrarouge/
Warmes Licht/ Luci Bianche/
Warm licht

Microphone/ Micrófono/
Microphone/ Mikrofon/
microfoni/ Microfoon

IR-LEDs/ LED IR/ LED Infrarouge/
Infrarotlichter/ Luci a Infrarossi/
Infrarood lampen

Lens/ Lente/ Objectif/ Objektiv/
inquadratura/ Lens

Connection Diagram

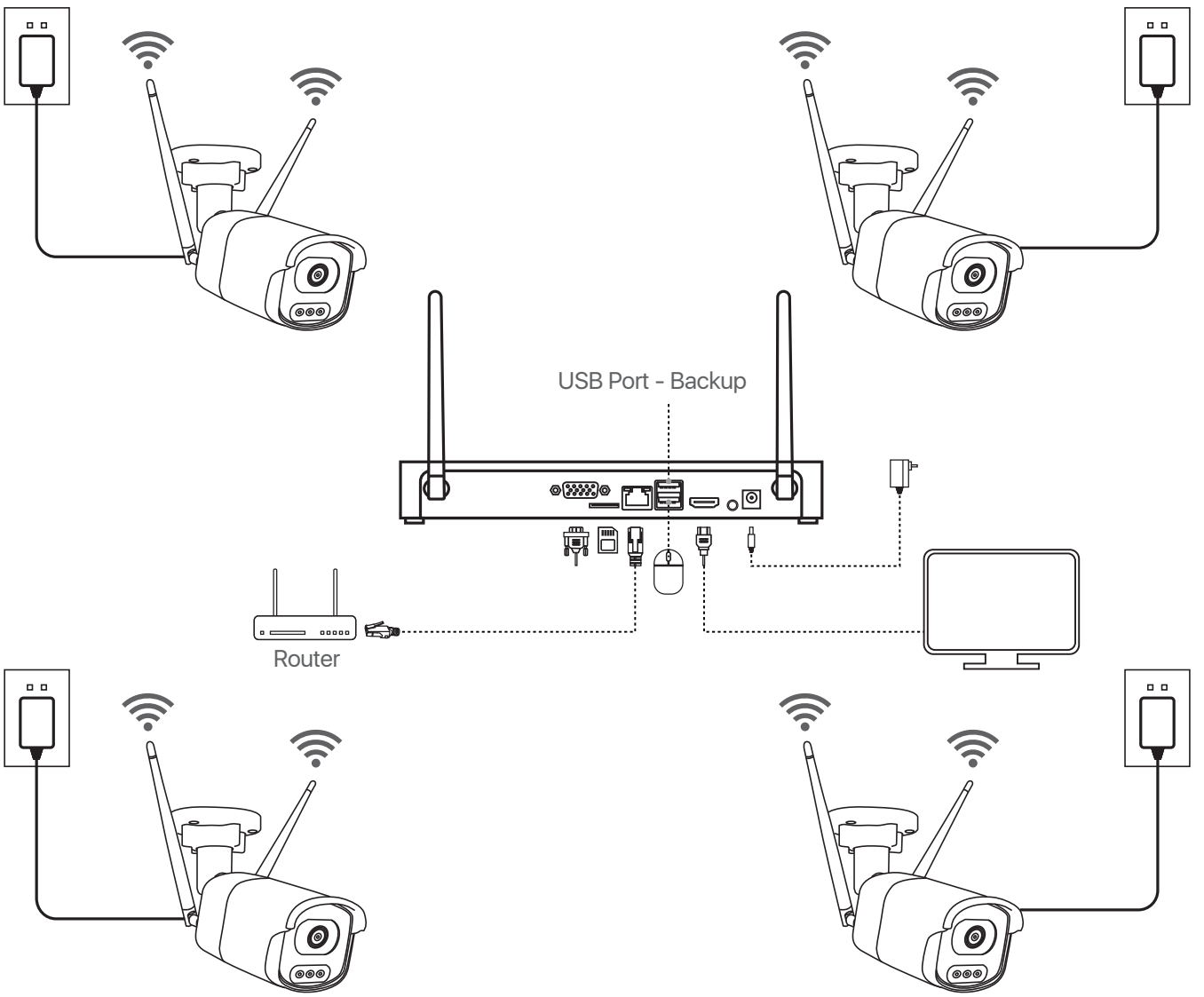

EN:

1. Connect the camera and NVR to the power supply.
2. After the device is powered on, the NVR will automatically search and pair with the camera, and the camera feed will be displayed.

ES:
1. Alimenta la cámara y el grabador NVR con la fuente de alimentación.
2. Después de encender el dispositivo, el NVR buscará y emparejará automáticamente la cámara, y se producirá imagenes directamente.
FR:
1. Mettez la caméra et le NVR sous tension et ils vont se démarrer.
2. Après le démarrage, la caméra sera automatiquement ajoutée au NVR et l'image s'affichera.
DE:
1.Schalten Sie die Kamera und den Rekorder ein.
2. Warten Sie, bis die Geräte eingeschaltet sind. Der NVR sucht automatisch nach der Kamera und stellt sie dar.
IT:
1. Accendere la telecamera e l'NVR WiFi.
2. Dopo l'accensione dei dispositivi, l'NVR si accoppierà automaticamente con la telecamera e vengono visualizzate automaticamente immagini sullo schermo.
NL:
1. Schakel de camera en de recorder in.
2. Wacht tot de apparaten zijn ingeschakeld. De NVR zal automatisch de camera zoeken en weergeven.

Add a New Camera

Wired addition.
EN:
1. Power on the camera and connect the NVR and camera with an Ethernet cable.
2. Right-click on the screen to open the menu.
3. Select "IPC Channel Configuration" and click the "Search" button.
4. Click "Add All" to connect the cameras. A "Connected" status indicates a successful connection.
5. Disconnect the Ethernet cable from the camera and NVR, and wait for the camera to switch to WiFi mode.

ES:

1. Encienda la cámara y conecte el NVR y la cámara con un cable Ethernet.
2. Haga clic en el botón derecho del ratón en la pantalla para abrir el menú.
3. Seleccione "Config canal IPC" y haga clic en el botón "Buscar".
4. Haga clic en "Añadir todo" para conectar las cámaras. El estado "Conectado" indica que la conexión se ha realizado correctamente.
5. Desconecte el cable Ethernet de la cámara y del NVR, y espere a que la cámara cambie al modo WiFi.

FR:

1. Allumez la caméra et connectez-la au NVR avec un câble Ethernet.
2. Cliquez avec le bouton droit de la souris sur l'écran pour ouvrir le menu.
3. Sélectionnez «Configuration du canal IPC» et cliquez sur le bouton «Rechercher».
4. Cliquez sur «Ajouter tout» pour connecter les caméras. Un statut «Connectée» indique une connexion réussie.
5. Retirez le câble Ethernet entre la caméra et le NVR, et attendez que la caméra passe en mode WiFi.

DE:

1. Schalten Sie die Kamera ein und verbinden Sie den NVR und die Kamera mit einem Ethernet-Kabel.
2. Klicken Sie mit der rechten Maustaste auf den Bildschirm, um das Menü zu öffnen.
3. Wählen Sie "IPC-Kanal-Konfiguration" und klicken Sie auf die Schaltfläche "Suchen".
4. Klicken Sie auf "Alle hinzufügen", um die Kameras zu verbinden. Der Status „Verbunden“ zeigt eine erfolgreiche Verbindung an.
5. Trennen Sie das Ethernet-Kabel von der Kamera und dem NVR und warten Sie, bis die Kamera in den WLAN-Modus wechselt.

IT:

1. Accendere la telecamera e collegare il NVR e la telecamera con un cavo Ethernet.
2. Fare clic con il pulsante destro del mouse sullo schermo per aprire il menu.
3. Selezionare “Configurazione canale IPC” e fare clic sul pulsante “Cerca”.
4. Fare clic su “Aggiungi tutto” per collegare le telecamere. Lo stato “Connesso” indica che la connessione è riuscita.
5. Scollegare il cavo Ethernet dalla telecamera e dal NVR e attendere che la telecamera passi alla modalità WiFi.

NL:
1. Zet de camera aan en verbind de NVR en de camera met een ethernetkabel.
2. Klik met de rechtermuisknop op het scherm om het menu te openen.
3. selecteer “IPC Channel Configuration” en klik op de knop “Zoeken”.
4. Klik op “Alles toevoegen” om de camera's aan te sluiten. De status “Connected” geeft een succesvolle verbinding aan.
5. Koppel de ethernetkabel los van de camera en de NVR en wacht tot de camera overschakelt naar de Wi-Fi-modus.

Wireless addition.
EN:
1. Power on the camera and NVR.
2. Right-click on the screen to open the menu.
3. Select "Main Menu" and click the "System Information" button.
4.Use the camera to scan the QR code of the device ID until you hear the camera say "Wireless connection succeed".
5. Go back to the home screen interface and open the menu, then select "IPC Channel Config" and click the "Search" button.
6.Click "Add All" to connect the cameras. A "Connected" status indicates a successful connection.
ES:
1. Encienda la cámara y el NVR.
2. Haga clic con el botón derecho en la pantalla para abrir el menú.
3. Seleccione "Menú Principal" y haga clic en el botón "Información del sistema".
4. Utilice la cámara para escanear el código QR del identificador del dispositivo hasta que escuche que la cámara diga "La conexión inalámbrica ha tenido éxito".
5. Vuelva a la interfaz de la pantalla de inicio y abra el menú, luego seleccione "Configuración del Canal IPC" y haga clic en el botón "Buscar".
6. Haga clic en "Añadir todo" para conectar las cámaras. Un estado de "Conectado" indica una conexión exitosa.

FR:
1. Allumez la caméra et le NVR.
2. Cliquez avec le bouton droit de la souris sur l'écran pour ouvrir le menu.
3. Sélectionnez "Menu Principal" et cliquez sur le bouton "Informations système".
4. Utilisez la caméra pour scanner le code QR de l'identifiant du dispositif jusqu'à ce que vous entendiez la caméra dire "La connexion sans fil a réussi".
5. Retournez à l'interface de l'écran d'accueil et ouvrez le menu, puis sélectionnez "Configuration du canal IPC" et cliquez sur le bouton "Rechercher".
6. Cliquez sur "Ajouter tout" pour connecter les caméras. Un statut de "Connecté" indique une connexion réussie.

DE:
1. Schalten Sie die Kamera und den NVR ein.
2. Klicken Sie mit der rechten Maustaste auf den Bildschirm, um das Menü zu öffnen.
3. Wählen Sie "Hauptmenü" aus und klicken Sie auf die Schaltfläche "Systeminformationen".
4. Verwenden Sie die Kamera, um den QR-Code der Geräte-ID zu scannen, bis Sie die Kamera sagen hören: "Drahtlose Verbindung erfolgreich".
5. Kehren Sie zur Startbildschirmoberfläche zurück und öffnen Sie das Menü. Wählen Sie dann "IPC-Kanalkonfiguration" aus und klicken Sie auf die Schaltfläche "Suchen".
6. Klicken Sie auf "Alle hinzufügen", um die Kameras zu verbinden. Ein Status "Verbunden" zeigt an, dass die Verbindung erfolgreich war.

IT:
1. Accendi la telecamera e il NVR.
2. Fai clic con il pulsante destro sulla schermata per aprire il menu.
3. Seleziona "Menu Principale" e fai clic sul pulsante "Informazioni sul sistema".
4. Utilizza la telecamera per scansionare il codice QR dell'identificativo del dispositivo fino a quando non senti la telecamera dire "Connessione wireless riuscita".
5. Torna all'interfaccia della schermata principale e apri il menu, quindi seleziona "Configurazione canale IPC" e fai clic sul pulsante "Cerca".
6. Fai clic su "Aggiungi tutto" per connettere le telecamere. Uno stato di "Connesso" indica una connessione riuscita.

NL:

1. Zet de camera en de NVR aan.
2. Klik met de rechtermuisknop op het scherm om het menu te openen.
3. Selecteer "Hoofdmenu" en klik op de knop "Systeeminformatie".
4. Gebruik de camera om de QR-code van de apparaat-ID te scannen totdat je de camera hoort zeggen: "Draadloze verbinding geslaagd".
5. Ga terug naar het startscherm en open het menu, selecteer dan "IPC-kanaalconfiguratie" en klik op de knop "Zoeken".
6. Klik op "Alles toevoegen" om de camera's te verbinden. Een status "Verbonden" geeft aan dat de verbinding is gelukt.

Install the Camera

EN:

1. Installation Precautions

• Avoid directing the camera towards strong light or reflective objects, including sunlight, lights, glass, mirrors and other areas with strong refraction of light sources.
• Do not install at location with objects covering or obscuring the camera.
• Avoid mounting the camera in places where too dim, and point the camera towards a well-lit area. For better image quality, make sure the camera and the captured subject are at the same lighting conditions.
• For better image quality, it is recommended to clean the lens with a soft cloth from time to time.
• Do not expose the power port to water or moisture, or blocked by dirt or other things.
• Do not install the camera where rain and snow may hit the lens directly.
• Camera may work in extremely cold conditions as low as -10°C because it will produce heat when powered on. You may power the camera indoors for a few minutes before installing it outdoors (Only for outdoor cameras)

2. Mount the Camera to the Wall

NOTE: Please test each camera before installation, and then follow the corresponding instructions to install the camera.
NOTE: Dome camera and bullet camera are installed in the same way, the following is the example of the bullet camera. Please refer to the actual product and install the camera according to the corresponding instructions.

ES:

1. Precauciones de la instalación

• Evite orientar la cámara hacia la luz intensa u objetos reflectantes, incluidos la luz solar, las luces, el cristal, los espejos y otras zonas con una fuerte refracción de las fuentes de luz.
• No la instale en lugares con objetos que cubran u obstruyan la cámara.
• Evite montar la cámara en lugares con poca luz y oriéntela hacia una zona bien iluminada. Para obtener una mejor calidad de imagen, asegúrese de que la cámara y el sujeto capturado se encuentran en las mismas condiciones de iluminación.
• Para obtener una mejor calidad de imagen, se recomienda limpiar el objetivo con un paño suave de vez en cuando.
• No exponga el puerto de alimentación al agua o a la humedad, ni lo bloquee con suciedad u otros objetos.
• No instale la cámara donde la lluvia y la nieve puedan golpear directamente el objetivo.
• La cámara puede funcionar en condiciones de frío extremo de hasta -10°C porque producirá calor cuando esté encendida. Puede encender la cámara en el interior durante unos minutos antes de instalarla en exteriores (Sólo las cámaras para exteriores).

2. Instala la cámara sobre la pared

NOTA: Por favor pruebe todas las cámaras antes de instalarlas, y siga las instrucciones para la instalación correcta.
NOTA: La cámara domo y la cámara bala se instalan del mismo método, la siguiente operación es para la cámara bala. Por favor consulte el producto específico e instale la cámara de acuerdo con las instrucciones correspondientes.

FR:

1. Cautions d’installation

• Évitez autant que possible de placer la caméra dans des zones fortement éclairées ou réfléchissantes, telles que la lumière du soleil, les lumières, le verre, les miroirs, etc. qui peuvent provoquer de fortes réfractions.
• Assurez-vous que la caméra n'est pas couverte ou obstruée par d'autres objets.
• Évitez de placer la caméra dans des zones sombres et dirigez-la vers des zones bien éclairées pour optimiser les performances d'image. Pour obtenir une meilleure qualité d'image, assurez-vous que les conditions d'éclairage de la caméra et de l'objet capturé sont identiques.
• Pour une meilleure qualité d'image, il est recommandé de nettoyer régulièrement l'objectif avec un chiffon doux.
• Assurez-vous que le port d'alimentation n'est pas exposé à l'eau, à l'humidité, à la saleté ou à tout autre objet qui pourrait le bloquer.
• Évitez de placer la caméra là où elle serait directement exposée à la pluie ou à la neige.
• La caméra peut fonctionner dans des conditions très froides allant jusqu'à -10°C car elle produit de la chaleur lorsqu'elle est allumée. Avant de l'installer à l'extérieur, il est recommandé de réchauffer la caméra pendant quelques minutes à l'intérieur. (Ce conseil s'applique uniquement aux caméras extérieures).

2. Insallation au mur

Remarque : Veuillez d’abord tester la caméra, puis l’installer en suivant les instructions correspondantes.
Remarque: La méthode d'installation de la caméra dôme est la même que celle du bullet. Ce qui suit prend le bullet comme exemple. Veuillez installer la caméra correctement en suivant les instructions correspondantes.

DE:

1. Montageshinweise

• Vermeiden Sie es, die Kamera in Bereichen mit starken Lichtreflexionen zu montieren, wie z. B. in der Sonne, unter Lampen, in der Nähe von Glas oder Spiegeln.
• Stellen Sie sicher, dass die Kamera nicht von anderen Gegenständen bedeckt oder verdeckt ist.
• Platzieren Sie die Kamera nicht in einem dunklen Bereich und richten Sie sie auf einen Bereich mit guter Beleuchtung. Andernfalls kann dies zu schlechter Bildleistung führen. Stellen Sie sicher, dass die Kamera und das erfasste Objekt unter denselben Beleuchtungsbedingungen stehen, um eine bessere Bildqualität zu erzielen.

• Reinigen Sie das Objektiv regelmäßig mit einem weichen Tuch, um eine bessere Bildqualität zu erhalten.
• Stellen Sie sicher, dass der Stromanschluss nicht Wasser, Feuchtigkeit oder Verschmutzung ausgesetzt ist und nicht blockiert wird.
• Montieren Sie die Kamera nicht an Orten, an denen Regen oder Schnee direkt auf das Objektiv fallen kann.
• Die Kamera kann unter extrem kalten Bedingungen arbeiten, bis zu -10 ° C, da beim Einschalten Wärme erzeugt wird. Um die Kamera im Freien zu montieren, können Sie sie für einige Minuten im Innenbereich vorwärmen. (Nur für Außenkamera)

2. Montieren Sie die Kamera an der Wand

Hinweis: Bitte testen Sie jede Kamera vor der Montage und befolgen Sie dann die entsprechenden Anweisungen, um die Kamera richtig zu installieren.
Hinweis: Die Dome Kamera und die Bullet Kamera werden auf die gleiche Weise installiert. Im Folgenden wird die Schraube als Beispiel genommen. Bitte installieren Sie die Kamera korrekt gemäß den entsprechenden Anweisungen

IT:

1. Precauzioni per l'installazione

• Evitare di dirigere la telecamera verso oggetti fortemente illuminati o riflettenti, come la luce del sole, i vetri, gli specchi e altre aree con forte rifrazione della luce.
• Non installare la telecamera in luoghi con oggetti che la coprono o la oscurano.
• Non posizionare la telecamera in un'area ombreggiata mentre la si punta verso un'area ben illuminata. Altrimenti, le prestazioni dell'immagine potrebbero risultare scadenti. Per una migliore qualità dell'immagine, assicurarsi che la telecamera e il soggetto ripreso si trovino nelle stesse condizioni di illuminazione.
• Per una migliore qualità dell'immagine, si consiglia di pulire di tanto in tanto l'obiettivo con un panno morbido.
• Non esporre la porta di alimentazione all'acqua o all'umidità, né bloccarla con sporcizia o altro.
• Non installare la telecamera in luoghi in cui pioggia e neve possano colpire direttamente l'obiettivo.
• La telecamera può funzionare in condizioni di freddo estremo, fino a -10℃, perché produce calore quando è accesa. Prima di installarla all'aperto, è possibile accendere la telecamera al chiuso per alcuni minuti (solo per le telecamere da esterno).

2. Montare la Telecamera a Parete

NOTA: prima di installare una telecamera, testarla e seguire le istruzioni per installarla correttamente.
NOTA: Le telecamere dome e le telecamere bullet si installano allo stesso modo; di seguito è riportato l'esempio della telecamera bullet. Fare riferimento al prodotto reale e installare la telecamera secondo le istruzioni corrispondenti.

NL:

1. Montage-instructies

• Vermijd montage van de camera op plaatsen met sterke lichtreflecties, zoals in de zon, onder lampen, in de buurt van glas of spiegels.
• Zorg ervoor dat de camera niet wordt bedekt of verduisterd door andere voorwerpen.
• Plaats de camera niet in een donkere ruimte en richt deze op een ruimte met goede verlichting. Als u dit niet doet, kan dit leiden tot slechte beeldprestaties. Zorg ervoor dat de camera en het vastgelegde object zich in dezelfde lichtomstandigheden bevinden voor een betere beeldkwaliteit.
• Reinig de lens regelmatig met een zachte doek voor een betere beeldkwaliteit.
• Zorg ervoor dat de stroomaansluiting niet wordt blootgesteld aan water, vocht of vuil en niet wordt geblokkeerd.
• Monteer de camera niet op een plek waar regen of sneeuw direct op de lens kan vallen.
• De camera kan werken in extreem koude omstandigheden, tot -10 ° C, aangezien er warmte wordt gegenereerd wanneer hij wordt ingeschakeld. Om de camera buiten te monteren, kunt u deze binnen enkele minuten voorverwarmen. (Alleen voor buitencamera's)

2. Bevestig de camera aan de muur

Opmerking: Test elke camera voordat u hem monteert en volg dan de juiste instructies om de camera correct te installeren.
Opmerking: Dome Camera en Bullet Camera worden op dezelfde manier geïnstalleerd. In het volgende wordt de schroef als voorbeeld genomen.
Installeer de camera correct volgens de relevante instructies

Diagram of Wall-mounted/Ceiling Installation

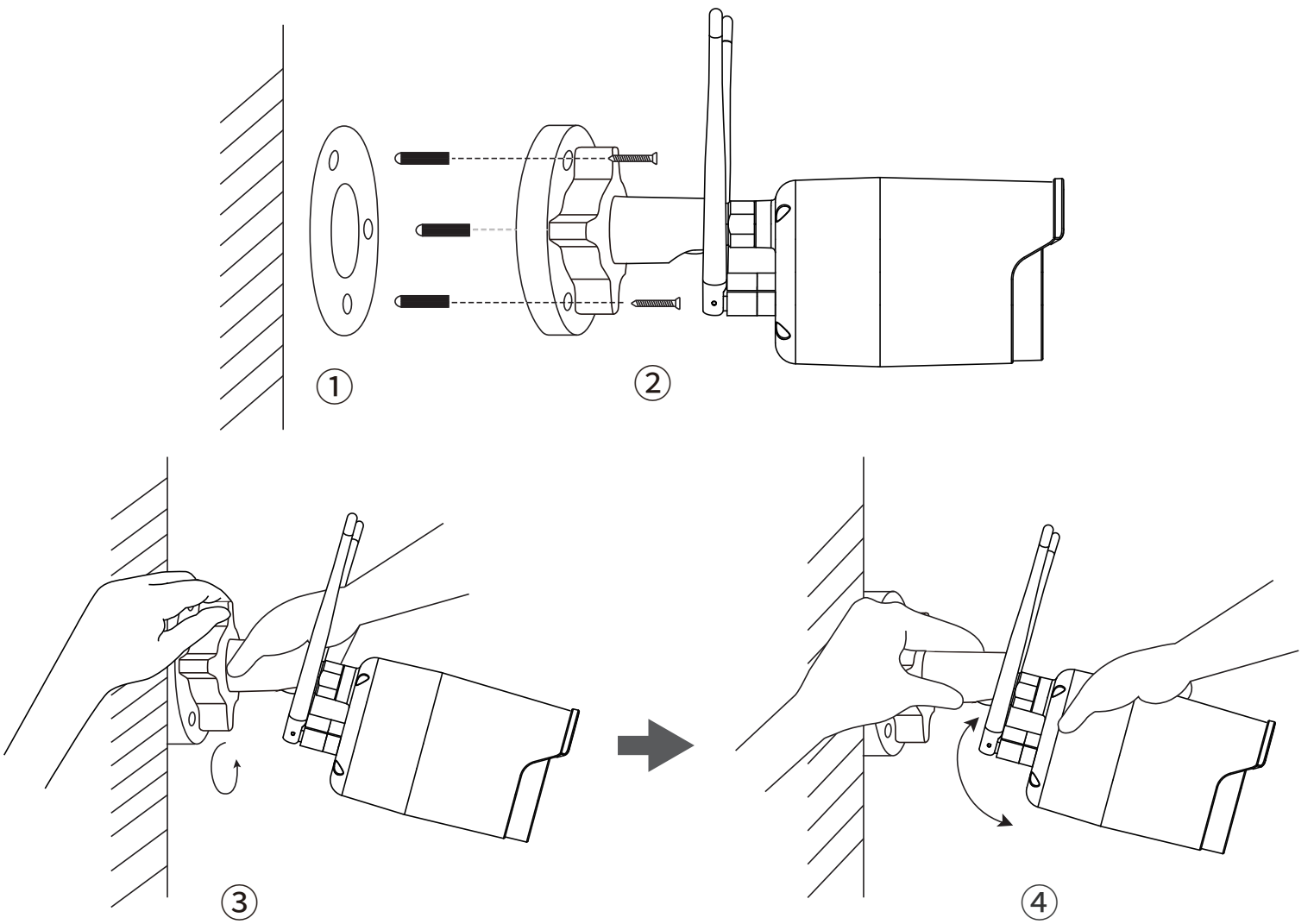

EN:

①**.** Drill holes on the wall according to the position of mounting hole template and insert the plastic wall plugs.

②**.** Align the camera base with the mounting hole template and use the screws to fix the base. (please place the camera's wires to the notch.)

③**.** Loosen the adjustment knob of the bracket and adjust the camera to a right angle.

④. Tighten the adjustment knob of the bracket to fix the camera.

ES:

①. Taladre orificios de acuerdo con la plantilla de montaje, luego inserte los tacos plásticos en la pared.

②. Alinee la base de la cámara con la plantilla de montaje, y fije el soporte de la cámara con los tornillos. Pase los cables a través de la muesca para cables en la base de montaje.

③. Afloje la perilla de ajuste del soporte, y ajuste la cámara en un ángulo adecuado.

④. Apriete la perilla de ajuste del soporte para fijar la cámara.

FR:

①. Percez des trous dans le mur en fonction de la position des autocollants de fixation et insérez les bâtons de colle dans les trous.

②. Alignez la base de la caméra avec l'autocollant de trou et fixez la base avec la vis.
Remarque : Placez le câble de la caméra dans la rainure de câble sur la base de montage.

③. Desserrez le bouton de réglage du support, faites pivoter la caméra et réglez la caméra à un angle approprié.

④. Serrez le bouton de réglage du support pour verrouiller la caméra en place.

DE:

①. Bohren Sie entsprechend der Position der Lochaufkleber Löcher in die Wand und fügen Sie die Dübel in die Löcher ein.

②. Richten Sie die Kamerabasis mit dem Lochaufkleber aus und befestigen Sie die Basis mit der Schraube.
HINWEIS: Legen Sie das Kamerakabel in die Kabelnut an der Montagebasis.

③. Lösen Sie den Einstellknopf der Halterung, drehen Sie die Kamera und stellen Sie die Kamera auf einen geeigneten Winkel ein.

④. Ziehen Sie den Einstellknopf der Halterung fest, um die Kamera zu arretieren.

IT:

①. Praticare i fori sulla parete in base alla posizione della dima dei fori di montaggio e inserire i tasselli in plastica.

②. Allineare la base della telecamera alla dima dei fori di montaggio e fissare la base con le viti. (posizionare i cavi della telecamera sulla tacca.)

③. Allentare la manopola di regolazione della staffa e regolare la telecamera ad angolo adatto.

④. Serrare la manopola di regolazione della staffa per fissare la telecamera.

NL:

①. Boor gaten in de muur volgens de positie van de gatenstickers en steek de ankers in de gaten.

②. Lijn de camerabasis uit met de gatsticker en bevestig de basis met de schroef.

Opmerking: Plaats de camerakabel in de kabelgroef op de montagevoet.

③. Draai de afstelknop van de beugel los, draai de camera en stel de camera in op een geschikte hoek.

④. Draai de bevestigingsknop vast om de camera op zijn plaats te vergrendelen.

Installation Distance, Height and Angle

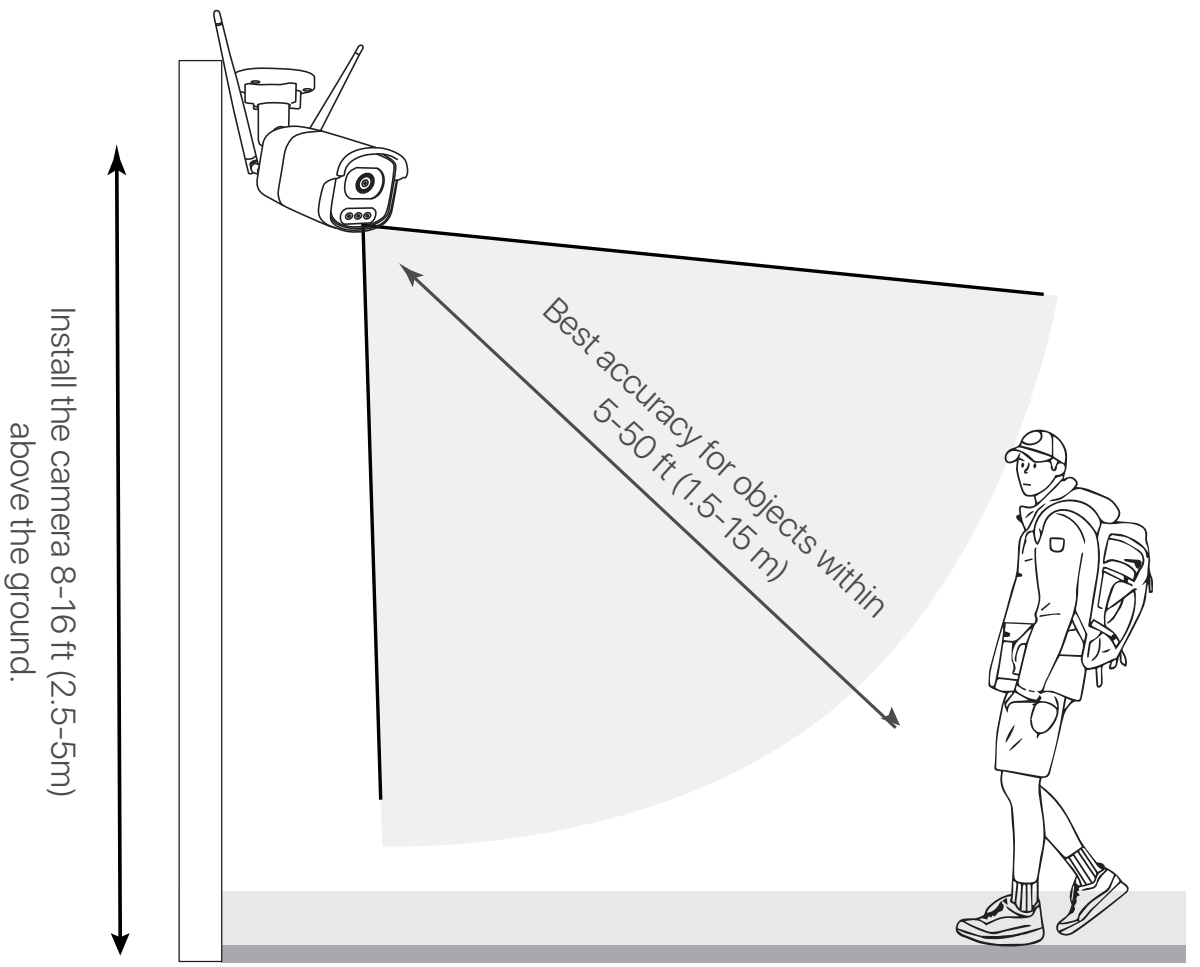

EN:
Distance: Best accuracy for object within 5-50ft (1.5-15m).
Angle: Tilt the camera down about 30°-60° from the horizontal position.
Height: Install the camera 8-16ft (2.5-5m) above the ground.
NOTE: The accuracy of human detection will be affected by various factors, such as the distance between the person and the camera, the height of the person, the height and angle of the camera, etc. The accuracy and distance of detection will also be affected in the night vision environment.

ES:
Distancia: La mejor precisión para objetos dentro de 5-50 pies (1,5-15m).
Ángulo: Incline la cámara hacia abajo unos 30-60 grados desde la posición horizontal.
Altura: Instale la cámara entre 2,5-5 m (8-16ft) sobre el suelo.
NOTA: La precisión de la detección humana se ve afectada por varios factores, como la distancia entre el humano y la cámara, la altura del humano, la altura y el ángulo de la cámara, etc. La tecnología de visión nocturna también afecta la precisión y la distancia de detección.

FR:
Distance: La meilleure précision pour les objets se situe entre 5 et 50 pieds (1.5 - 15 mètres)
Angle: Inclinez la caméra vers le bas de 30° à 60° par rapport à la position horizontale.
Hauteur: Installez la caméra à une hauteur de 8 à 16 pieds (2,5 à 5 m) du sol.
Remarque: La précision de la détection de personne peut être affectée par divers facteurs, par ex. par la distance entre la personne et la caméra, la taille de la personne et la hauteur et l'angle de la caméra. La technologie de vision nocturne peut également affecter la précision et la distance de détection.

DE:
Abstand: Beste Genauigkeit für Objekte ist innerhalb 5-50 Fuß (1,5-15 m).
Winkel: Neigen Sie die Kamera um 30°-60° von der horizontalen Position nach unten.
Höhe: Installieren Sie die Kamera in einer Höhe von 8-16 Fuß (2,5-5 m) über dem Boden.
Hinweis: Die Präzision der Personenerkennung kann durch verschiedene Faktoren beeinflusst werden, z. B. durch den Abstand zwischen der Person und der Kamera, die Größe der Person und die Höhe und den Winkel der Kamera. Auch die Nachtsichttechnologie kann sich auf die Präzision und Entfernung der Erkennung auswirken.

IT:

Distanza: Migliore precisione per oggetti entro 1,5-15 m.
Angolo: Inclinare la telecamera di circa 30°-60°rispetto alla posizione orizzontale.
Altezza: Installare la telecamera a 2,5-5 m dal suolo.
NOTA: l'accuratezza del rilevamento umano può essere influenzata da una serie di fattori, come la distanza tra la persona e la telecamera, l'altezza della persona, l'altezza e l'angolo della telecamera. Anche la tecnologia di visione notturna può influire sulla precisione e sulla distanza di rilevamento.

NL:

Afstand: De beste nauwkeurigheid voor objecten ligt tussen 5-50 voet (1,5-15 m).
Hoek: Kantel de camera 30°-60° naar beneden vanuit de horizontale positie.
Hoogte: Installeer de camera op een hoogte van 8-16 voet (2,5-5 m) vanaf de grond.
Opmerking: De nauwkeurigheid van persoonsdetectie kan worden beïnvloed door verschillende factoren, b.v. B. door de afstand tussen de persoon en de camera, de lengte van de persoon en de hoogte en hoek van de camera. Nachtzichttechnologie kan ook de detectienauwkeurigheid en afstand beïnvloeden.

FAQ

EN:

Q: Does the camera support motion detection and image capture?

A: It captures images automatically when people, are detected or when there is a change in detected images. Users can also manually capture images using our ZOSI Smart APP.

Q: The Wireless Connection of the Camera is Not Working during Pre-installation Testing?

A: Please try resetting the camera and connecting it to the NVR with an Ethernet cable before adding it.

Q: The Camera is Not Powered On?

A: If the camera still cannot be powered on after changing the power supply, please check if the camera's infrared lights are lit. If the infrared lights are not lit,, the camera may be damaged and needs to be returned or exchanged.

ES:

Q: ¿La cámara admite la detección de movimiento y la captura de imágenes?

A: Captura imágenes automáticamente cuando se detectan personas o cuando hay un cambio en las imágenes detectadas. Los usuarios también pueden capturar imágenes manualmente utilizando nuestra aplicación ZOSI Smart.

Q: ¿La conexión inalámbrica de la cámara no funciona durante las pruebas de preinstalación?

A: Intente restablecer la cámara y conectarla al NVR con un cable de ethernet antes de agregarla.

Q: ¿La cámara no se enciende?

A: Si la cámara todavía no se puede encender después de cambiar la fuente de alimentación, compruebe si las luces infrarrojas de la cámara están encendidas. Si las luces infrarrojas no están encendidas, es posible que la cámara esté dañada y deba ser devuelta o cambiada.

FR:

Q: La caméra prend-elle en charge la détection de mouvement et la capture d'images?

A: Elle capture automatiquement des images lorsqu'elle détecte des personnes ou lorsqu'il y a un changement dans les images détectées. Les utilisateurs peuvent également capturer manuellement des images en utilisant notre application ZOSI Smart.

Q: La connexion sans fil de la caméra ne fonctionne pas lors des tests de pré-installation?

A: Veuillez essayer de réinitialiser la caméra et de la connecter au NVR avec un câble Ethernet avant de l'ajouter.

Q: La caméra ne s'allume pas?

A: Si la caméra ne peut toujours pas être allumée après avoir changé l'alimentation électrique, veuillez vérifier si les lumières infrarouges de la caméra sont allumées. Si les lumières infrarouges ne sont pas allumées, il est possible que la caméra soit endommagée et doive être retournée ou échangée.

DE:

Q: Unterstützt die Kamera die Bewegungserkennung und das Aufnehmen von Bildern?
A: Sie nimmt automatisch Bilder auf, wenn Personen erkannt werden oder wenn sich in den erkannten Bildern etwas ändert. Benutzer können auch manuell Bilder mit unserer ZOSI Smart APP aufnehmen.
Q: Die drahtlose Verbindung der Kamera funktioniert nicht während der Vorfeldtests?
A: Versuchen Sie, die Kamera zu resetieren und sie mit einem Ethernet-Kabel an den NVR zu verbinden, bevor Sie sie hinzufügen.
Q: Die Kamera lässt sich nicht einschalten?
A: Wenn die Kamera auch nach einem Wechsel der Stromversorgung immer noch nicht eingeschaltet werden kann, überprüfen Sie, ob die Infrarotleuchten der Kamera eingeschaltet sind. Wenn die Infrarotleuchten nicht eingeschaltet sind, ist die Kamera möglicherweise beschädigt und muss zurückgegeben oder ausgetauscht werden.

IT:

Q: La telecamera supporta la rilevazione del movimento e la cattura di immagini?
A: Cattura automaticamente immagini quando vengono rilevate persone o quando c'è un cambiamento nelle immagini rilevate. Gli utenti possono anche catturare manualmente immagini utilizzando la nostra app ZOSI Smart.
Q: La connessione wireless della telecamera non funziona durante i test di preinstallazione?
A: Prova a resettare la telecamera e a connetterla al NVR con un cavo Ethernet prima di aggiungerla.
Q: La telecamera non si accende?
A: Se la telecamera non riesce ancora a essere accesa dopo aver cambiato l'alimentazione, controlla se le luci a infrarossi della telecamera sono accese. Se le luci a infrarossi non sono accese, la telecamera potrebbe essere danneggiata e dovrà essere restituita o scambiata.

NL:

Q: Biedt de camera ondersteuning voor beweging detectie en beeldopname?

A: Het maakt automatisch foto's wanneer er mensen worden gedetecteerd of wanneer er een verandering is in de gedetecteerde afbeeldingen. Gebruikers kunnen ook handmatig foto's maken met onze ZOSI Smart APP.

Q: De draadloze verbinding van de camera werkt niet tijdens de pre-installatie tests?

A: Probeer de camera te resetten en te verbinden met de NVR met een Ethernet-kabel voordat u deze toevoegt.

Q: De camera gaat niet aan?

A: Als de camera nog steeds niet kan worden ingeschakeld na het wijzigen van de voeding, controleer dan of de infraroodlampen van de camera branden. Als de infraroodlampen niet branden, kan de camera beschadigen zijn en moet deze worden geretourneerd of gewisseld

Notification of Compliance

1. FCC Compliance Statement

This device complies with Part 15 of FCC Rules.

Operation is subject to the following two conditions:

(1) This device may not cause harmful interference.

(2) This device must accept any interference received, including inference that. may cause undesired operation.

Simplified EU Declaration of Conformity

ZOSI declares that the device is in compliance with the essential requirements and other relevant provisions if Directive 2014/53/EU.

Correct Disposal of this Product

This marking indicates that this product cannot be disposed with other household wastes throughout the EU. To prevent possible harm to the environment or human health from uncontrolled waste disposal and promote the sustainable reuse of material resources, please recycle it responsibly. To return your used device, please visit the Return and Collection System or contact the retailer from whom
the product was purchased. They can take this product away for environmentally safe recycling.

Notificación de Cumplimiento

Declaración de Cumplimiento de la FCC

Este dispositivo cumple con la Parte 15 de las Normas de la FCC.
La operación está sujeta a las siguientes dos condiciones:
(1) Este dispositivo no puede causar interferencias perjudiciales,
(2) Este dispositivo debe aceptar cualquier interferencia recibida, incluidas las inferencias que puedan provocar una operación no deseada.

Declaración de Conformidad de UE Simplificada

ZOSI declara que el dispositivo cumple con los requisitos esenciales y otras disposiciones relevantes de la Directiva 2014/53/UE.

Eliminación Correcta de este Producto

Esta marca indica que este producto no se puede desechar con otros residuos domésticos en toda la UE. Para evitar posibles daños al medio ambiente o la salud humana por la eliminación descontrolada de desechos y promover la reutilización sostenible de los recursos materiales, recíclelo de manera responsable. Para devolver su dispositivo usado, visite el Sistema de Devolución y Recolección o comuníquese con el minorista donde compró el producto. Pueden llevarse este producto para un reciclaje seguro para el medio ambiente.

Conformité

Déclaration de conformité FCC

Cet appareil est conforme à la partie 15 des règles de la FCC.
Le fonctionnement est soumis aux deux conditions suivantes :
(1) Cet appareil ne doit pas causer d'interférences nuisibles.
(2) Cet appareil doit accepter toute interférence reçue, y compris les inférences susceptibles de provoquer un fonctionnement indésirable.

Déclaration de conformité CE

ZOSI déclare que l'appareil est conforme aux exigences essentielles et aux autres dispositions pertinentes de la directive 2014/53/EU.



Mise au rebut correcte de ce produit

Cette marque signifie que le produit ne peut pas être jeté avec les autres déchets ménagers dans toute l'Uion Européenne. Pour éviter tout dommage éventuel à l'environnement ou à la santé humaine résultant d'une élimination incontrôlée des déchets et pour promouvoir la réutilisation durable des ressources matérielles,
veuillez le recycler de manière responsable. Pour retourner votre appareil usagé , veuillez visiter le système de retour et de collecte ou contacter le revendeur
auprès duquel le produit a été acheté. Il peut emporter ce produit pour un recyclage respectueux de l'environnement.

Anweisungen für die Akkreditierung

FCC-Konformitätserklärung

Dieses Gerät erfüllt die Anforderungen von Teil 15 der FCC-Vorschriften.
Der Betrieb unterliegt den beiden folgenden Bedingungen.
(1) Dieses Gerät wird keine schädlichen Störungen verursachen.
(2) Dieses Gerät unterliegt externen Störungen, einschließlich Störungen, die zu einem unerwünschten Betrieb führen können.

Vereinfachte EU-Konformitätserklärung

ZOSI erklärt, dass das Gerät mit den grundlegenden Anforderungen und anderen relevanten Bestimmungen der Richtlinie 2014/53/EU übereinstimmt.

Richtige Entsorgung dieses Produkts

Diese Kennzeichnung weist darauf hin, dass dieses Produkt in der gesamten EU nicht mit anderen Haushaltsabfällen entsorgt werden darf. Um mögliche Schäden für die Umwelt oder die menschliche Gesundheit durch Abfallentsorgung zu vermeiden und die nachhaltige Wiederverwendung von Materialressourcen zu fördern, recyceln Sie es bitte verantwortungsvoll. Um Ihr Altgerät zurückzugeben, besuchen Sie bitte das Rückgabe- und Sammelsystem oder wenden Sie sich an
den Händler, bei dem Sie das Produkt gekauft haben. Dieser kann das Produkt
für ein umweltgerechtes Recycling entgegennehmen.

Notifica di conformità

FCC Dichiarazione di conformità
Questo dispositivo è conforme alla Parte 15 delle norme FCC.
Il funzionamento è soggetto alle due condizioni seguenti:
(1) Il dispositivo non deve causare interferenze dannose.
(2) Questo dispositivo deve accettare qualsiasi interferenza ricevuta, comprese quelle che possono causare un funzionamento indesiderato.

CE Dichiarazione di conformità UE Semplificata
ZOSI dichiara che questo dispositivo è conforme ai requisiti essenziali e alle altre disposizioni pertinenti della direttiva 2014/30/UE.

 Corretto smaltimento di questo prodotto
Questo marchio indica che questo prodotto non può essere smaltito con altri rifiuti domestici in tutta l'UE. Per evitare possibili danni all' ambiente o alla salute umana dovuti allo smaltimento incontrollato dei rifiuti e per promuovere il riutilizzo sostenibile delle risorse materiali, si prega di riciclarlo in modo responsabile. Per restituire il dispositivo usato, visitare il sistema di restituzione e raccolta o contattare il rivenditore presso il quale è stato acquistato il prodotto. Il prodotto può essere ritirato per essere riciclato in modo sicuro per l'ambiente.

Accreditatie-instructies

FCC-verklaring van overeenstemming
Dit apparaat voldoet aan Deel 15 van de FCC-regels.
De werking is onderworpen aan de volgende twee voorwaarden.
(1) Dit apparaat veroorzaakt geen schadelijke interferentie.
(2) Dit apparaat is onderhevig aan externe interferentie, inclusief interferentie die een ongewenste werking kan veroorzaken.

Vereenvoudigde EU-conformiteitsverklaring
ZOSI verklaart dat het apparaat voldoet aan de essentiële vereisten en andere relevante bepalingen van Richtlijn 2014/53/EU.


Correcte verwijdering van dit product
Deze markering geeft aan dat dit product in de hele EU niet met ander huishoudelijk afval mag worden weggegooid. Om mogelijke schade aan het milieu of de menselijke gezondheid door afvalverwijdering te voorkomen en om duurzaam hergebruik van materiële hulpbronnen te bevorderen, verzoeken wij u op verantwoorde wijze te recyclen. Om uw oude apparaat te retourneren, gaat u naar het retour- en ophaalsysteem of neemt u contact op met de winkel waar u het product heeft gekocht. Zij kunnen het product in ontvangst nemen voor milieuvriendelijke recycling.

NOTE: This equipment has been tested and found to comply with the limits for a Class B digital device, pursuant to part 15 of the FCC Rules. These limits are designed to provide reasonable protection against harmful interference in a residential installation. This equipment generates, uses and can radiate radio
frequency energy and, if not installed and used in accordance with the instructions, may cause harmful interference to radio communications. However, there is no guarantee that interference will not occur in a particular installation. If this equipment does cause harmful interference to radio or television reception, which can be determined by turning the equipment off and on, the user is encouraged to try to correct the interference by one or more of the following measures:

- Reorient or relocate the receiving antenna.
- Increase the separation between the equipment and receiver.
-Connect the equipment into an outlet on a circuit different from that to which the receiver is connected.
-Consult the dealer or an experienced radio/TV technician for help

Changes or modifications not expressly approved by the party responsible for compliance could void the user's authority to operate the equipment.

This device complies with Part 15 of the FCC Rules. Operation is subject to the following two conditions:
(1) this device may not cause harmful interference, and (2) this device must accept any interference received, including interference that may cause undesired operation.

RF Exposure Warning Statements:
This equipment complies with FCC radiation exposure limits set forth for an uncontrolled environment. This equipment shall be installed and operated with minimum distance 20cm between the radiator & body.

For USA: The frequency stability of all transmission frequencies of U-NII-1, U-NII 2A, U-NII 2C and U-NII-3 meets the requirements of 47 CFR FCC Part15.407(g), and the manufacturer declares that their transmission is maintained at Band U-NII-1, U-NII 2A, U-NII 2C and U-NII-3.

This device contains licence-exempt transmitter(s)/receiver(s) that comply with Innovation, Science and Economic Development Canada's licence-exempt RSS(s). Operation is subject to the following two conditions:
(1) This device may not cause interference.
(2) This device must accept any interference, including interference that may cause undesired operation of the device.

L'émetteur/récepteur exempt de licence contenu dans le présent appareil est conforme aux CNR d'Innovation, Sciences et Développement économique Canada applicables aux appareils radio exempts de licence. L'exploitation est autorisée aux deux conditions suivantes:
(1) L' appareil ne doit pas produire de brouillage;
(2) L' appareil doit accepter tout brouillage radioélectrique subi, même si le brouillage est susceptible d' en compromettre le fonctionnement.

ISED Radio Frequency Exposure Statement:
The device has been evaluated to meet general RF exposure requirements. The device can be used in mobile exposure conditions. The min separation distance is 20 cm.

ISED Déclaration d'exposition aux radiofréquences:
L'appareil a été évalué pour répondre aux exigences générales en matière d'exposition aux RF. L'appareil peut être utilisé dans des conditions d'exposition mobiles. La distance de séparation minimale est de 20 cm.

Operation of this device is restricted to indoor use only. (5150-5350MHz)
Le fonctionnement de cet appareil est limité à une utilisation en intérieur uniquement. (5150-5350MHz)

For Canada: The frequency stability of all transmission frequencies of U-NII-1, U-NII 2A, U-NII 2C and U-NII-3 meets the 47 CFR FCC Part15.407(g) requirements, and the manufacturer states that their transmissions remain within the U-NII-1, U-NII 2A, U-NII 2C and U-NII-3 bands.

Pour le Canada : La stabilité de fréquence de toutes les fréquences de transmission de U-NII-1, U-NII 2A, U-NII 2C et U-NII-3 est conforme aux exigences 47 CFR FCC Part15.407(g), et le fabricant déclare que leurs transmissions restent dans les bandes U-NII-1, U-NII 2A, U-NII 2C et U-NII-3.

Informationen zu Elektro- und Elektronikgeräten

Der nachstehende Hinweis richtet sich an private Endnutzer, die Elektro- und/ oder Elektronikgeräte nutzen.

1. Getrennte Erfassung von Altgeräten

Elektro- und Elektronikgeräte, die zu Abfall geworden sind, werden als Altgeräte bezeichnet. Besitzer von Altgeräten haben diese einer vom unsortierten Siedlungsabfall getrennten Erfassung zuzuführen. Altgeräte gehören insbesondere nicht in den Hausmüll, sondern in spezielle Sammel- und Rückgabesysteme.

2. Batterien und Akkus

Besitzer von Altgeräten haben Altbatterien und Altakkumulatoren, die nicht vom Altgerät umschlossen sind, im Regelfall vor der Abgabe an einer Erfassungsstelle von diesem zu trennen. Dies gilt nicht, soweit die Altgeräte bei öffentlich-rechtlichen Entsorgungsträgern abgegeben und dort zum Zwecke der Vorbereitung zur Wiederverwendung von anderen Altgeräten separiert werden.

3. Möglichkeiten der Rückgabe von Altgeräten

Wenn Sie Altgeräten besitzen, können Sie an den durch öffentlich-rechtliche Entsorgungsträger eingerichteten und zur Verfügung stehenden Möglichkeiten der Rückgabe oder Sammlung von Altgeräten zum Zwecke der ordnungsgemäßen Entsorgung der Altgeräte abgeben.
Gegebenenfalls ist dort auch eine Abgabe von Elektro- und Elektronikgeräten zum Zwecke der Wiederverwendung der Geräte möglich. Nähere Informationen hierzu erhalten Sie von der jeweiligen Sammel- bzw. Rücknahmestelle.
Nachstehend finden Sie die Möglichkeit, ein Onlineverzeichnis der Sammel und Rücknahmestellen einzusehen: https://www.ear-system.de/ear-verzeichnis/eba#no-back

4. Datenschutz-Hinweis

Altgeräte enthalten häufig sensible personenbezogene Daten. Dies gilt insbesondere für Geräte der Informations- und Telekommunikationstechnik wie Computer und Smartphones. Bitte beachten Sie in Ihrem eigenen Interesse, dass für die Löschung der Daten auf den zu entsorgenden Altgeräten jeder Endnutzer selbst verantwortlich ist.

5. Bedeutung des Symbols „durchgestrichene Mülltonne“

Das auf den Elektro- und Elektronikgeräten regelmäßig abgebildeten Symbol einer durchgestrichenen Mülltonne weist darauf hin, dass das jeweilige Gerät am Ende seiner Lebensdauer getrennt vom unsortierten Siedlungsabfall zu erfassen ist.

ZOSI

www.zositech.com

Support Email: service@zositech.com
Facebook: https://www.facebook.com/ZosiTechnology/
Whatsapp: +1-866-841-6932
UK Whatsapp: +86 18675610962

Responsible Party:Ansjer Electronics Co., Ltd
Company name :Loocam Technology LLC
Address: 2205 Hutton Dr, Unit 100, Carrollton TX 75006
Tel: 657-223-3477
E-mail: lavenderl@loocam.com

Copyright © 2024 ZOSI Technology Co., Ltd.
No part of this publication may be reproduced in any way without the written permission of ZOSI. The information in this publication is believed to be accurate in all respects. ZOSI assumes no responsibility for any consequenc-es resulting from their use. As our products require continuous improvement,ZOSI reserves the right to modify product designs, specifications and prices without notice and without any obligation. All rights reserved,and ZOSI reserves the final interpretation right of this manual.

FC CE RoHS

F92101100009750