ZOSI

V6.I.02.Z

IPC Camera Quick Start Guide

For more information, please visit https:// www.zositech.com
Support Email: service@zositech.com

Contents

EN 01

ES 13

FR 23

DE 33

IT 44

NL 54

For more product information, scan the QR code using your phone's browser or camera.

What's in the Box

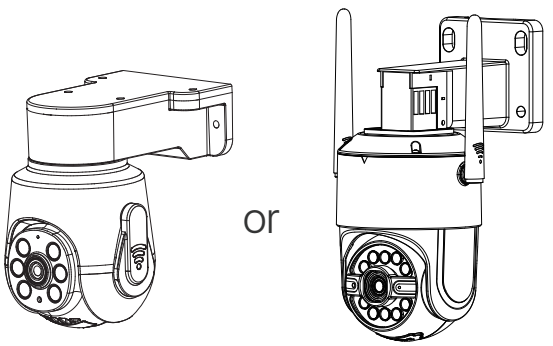

Camera

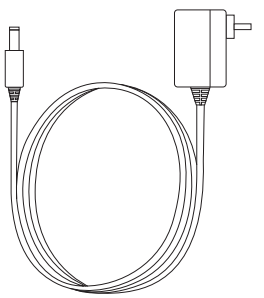

Power Adapter

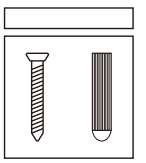

Mounting Screw Bag

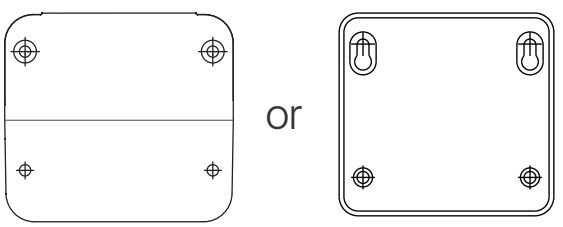

Mounting Template

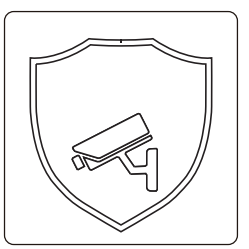

Warning Stickers



Quick Start Guide

NOTE: The number of accessories varies with the camera model you purchased.

Camera Structure Diagram

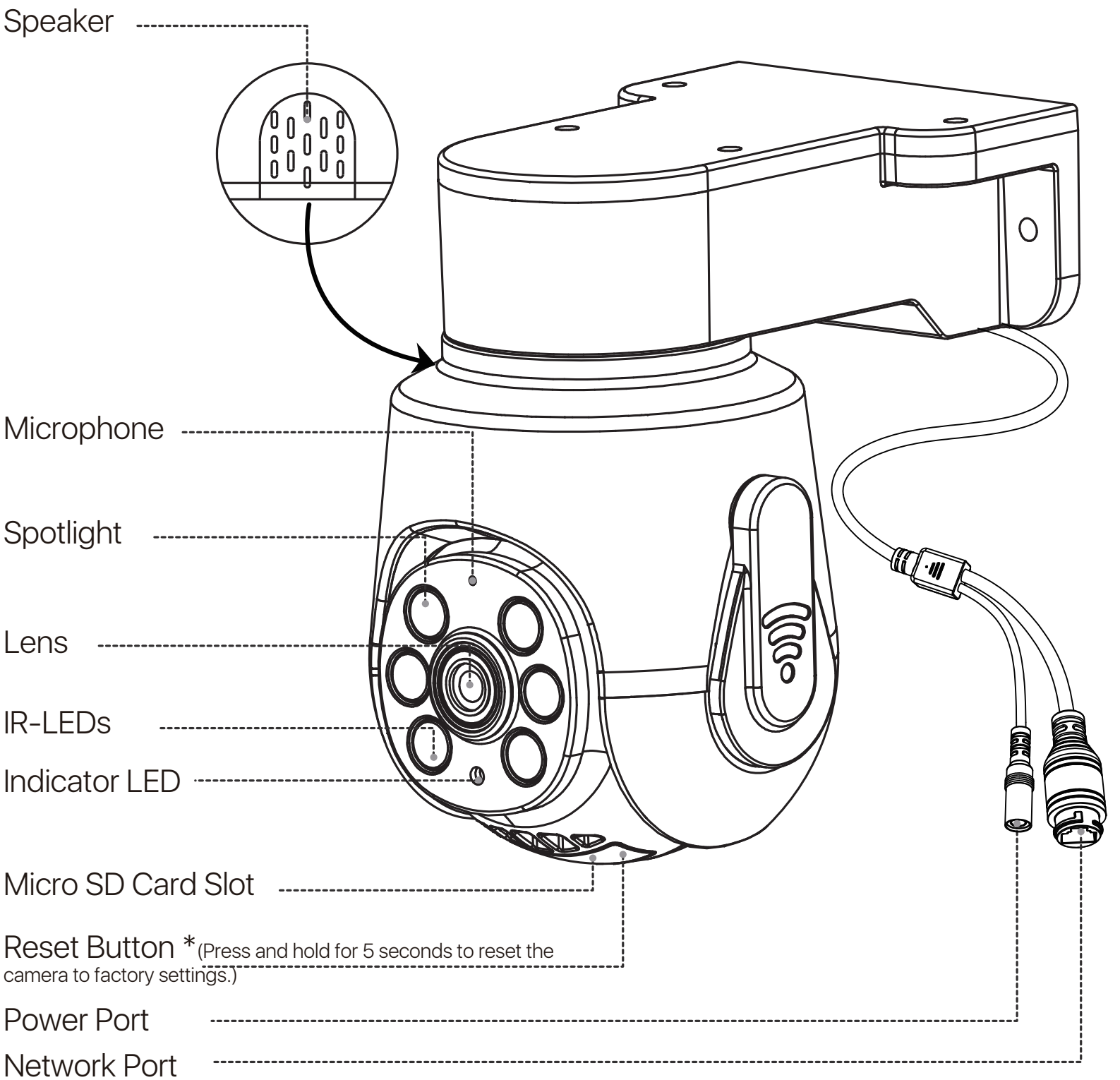

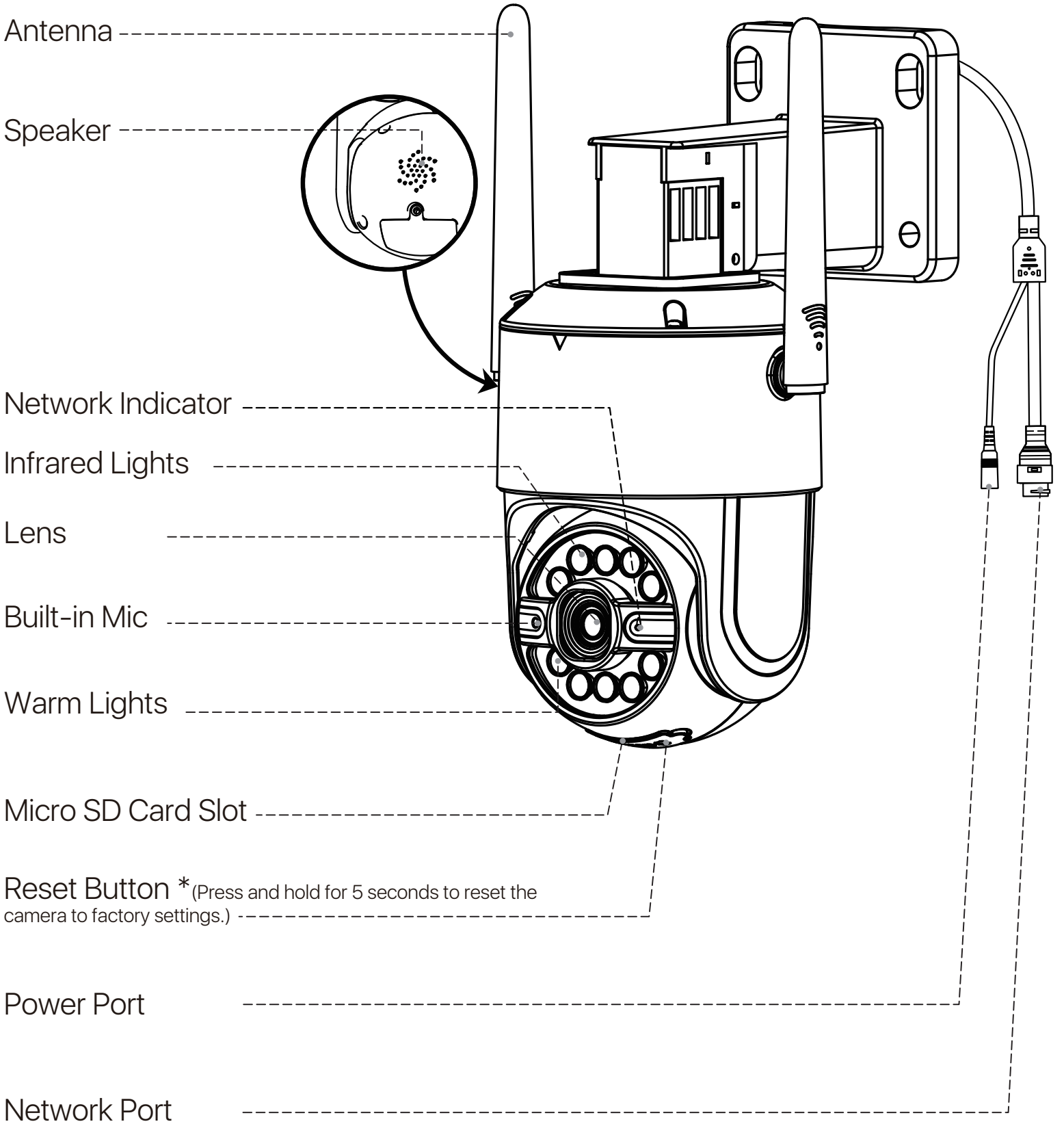
Antenna
Speaker
Network Indicator
Infrared Lights
Lens
Built-in Mic
Warm Lights
Micro SD Card Slot
Reset Button *(Press and hold for 5 seconds to reset the camera to factory settings.)
Power Port
Network Port

Connection Diagram

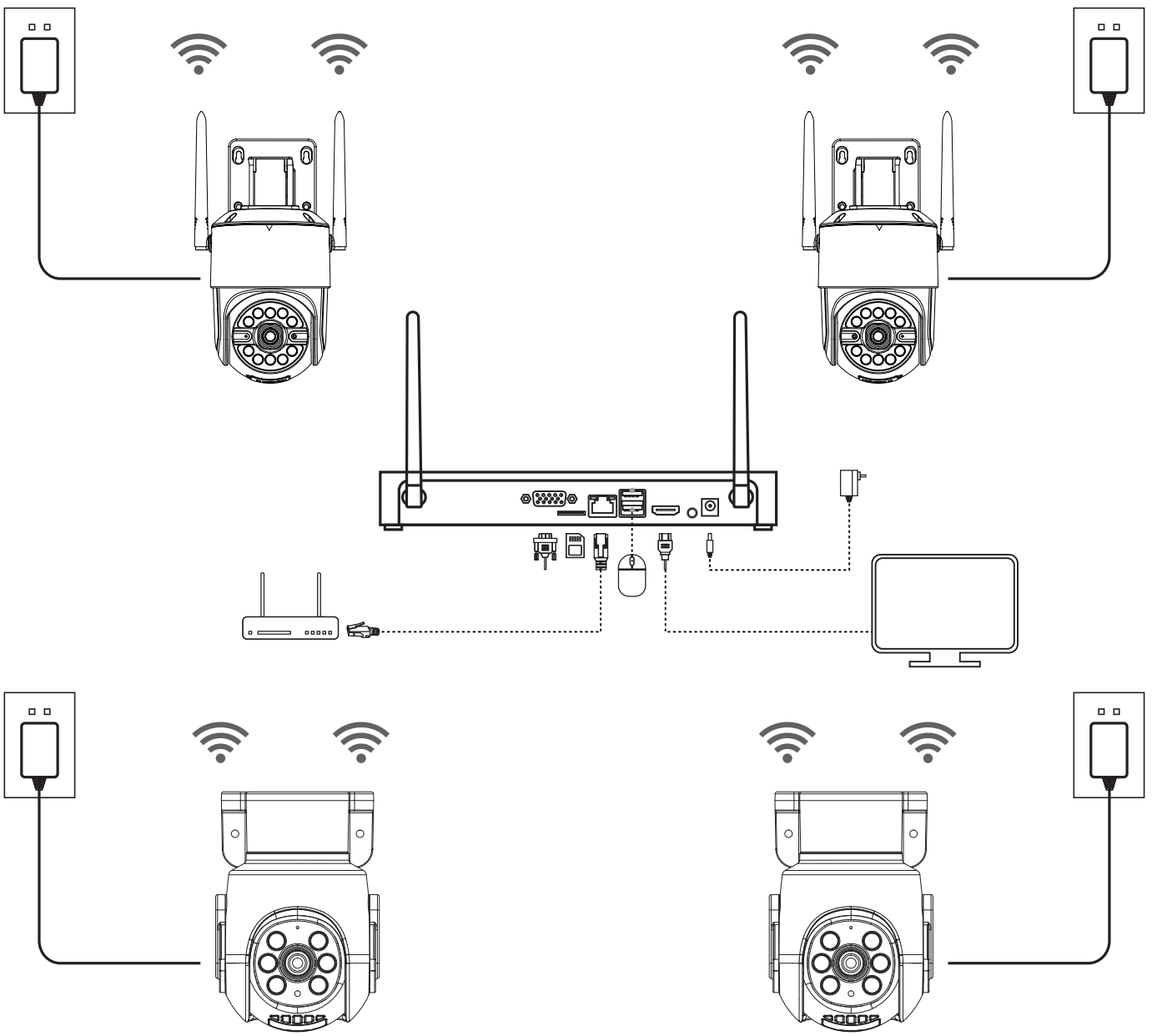

1. Connect the camera and NVR to the power supply.
2. After the device is powered on, the NVR will automatically search and pair with the camera, and the camera feed will be displayed.
NOTE: If you have purchased a new camera, it needs to be paired before it can be added to the system.

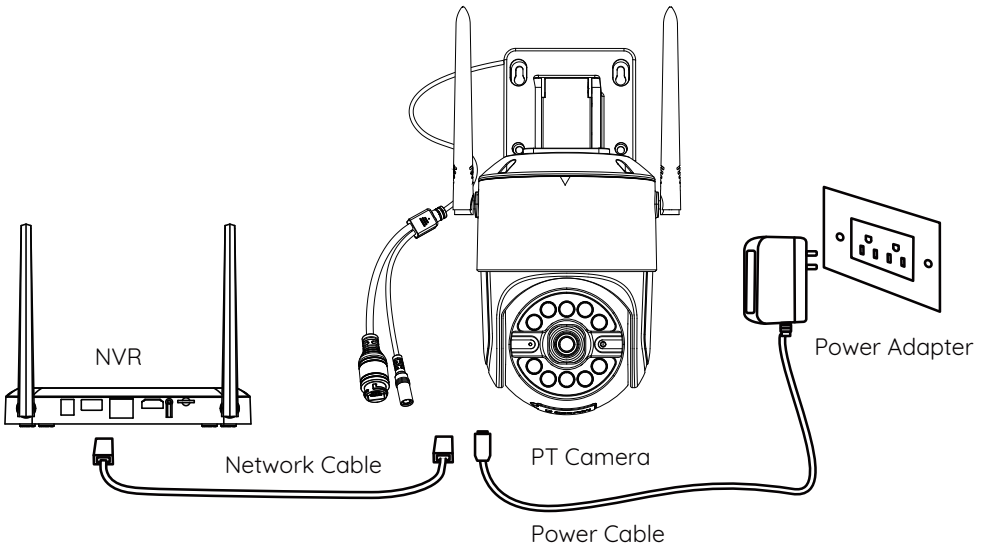

To add additional cameras to the NVR, follow these steps:
1. Power on the camera and connect the NVR and camera with an Ethernet cable.
2. Right-click on the screen to open the menu.
3. Select "IPC Channel Configuration" and click the "Search" button.
4. Click "Add All" to connect the cameras. A "Connected" status indicates a successful connection.
5. Disconnect the Ethernet cable from the camera and NVR, and wait for the camera to switch to WiFi mode.

Install the Camera

1. Installation Precautions

• Avoid directing the camera towards strong light or reflective objects, including sunlight, lights, glass, mirrors and other areas with strong refraction of light sources.
• Do not install at location with objects covering or obscuring the camera.
• Avoid mounting the camera in places where too dim, and point the camera towards a well-lit area. For better image quality, make sure the camera and the captured subject are at the same lighting conditions.
• For better image quality, it is recommended to clean the lens with a soft cloth from time to time.
• Do not expose the power port to water or moisture, or blocked by dirt or other things.
• Do not install the camera where rain and snow may hit the lens directly.
• Camera may work in extremely cold conditions as low as -10°C because it will produce heat when powered on. You may power the camera indoors for a few minutes before installing it outdoors (Only for outdoor cameras)

Install the Camera

NOTE:

1.Set up the network before installing the camera.
2.Run the cables through the cable notch on the mount base before installing the camera.

A Mount the Camera to the Wall

1. Drill holes according to the mounting template and insert the anchors.
2. Install the mount base with screws.
3. Install the top bracket of the camera to the base and tighten the knob of the camera bracket.
4. To adjust the camera direction, you may control the camera to pan and tilt via Zosi App or Client.

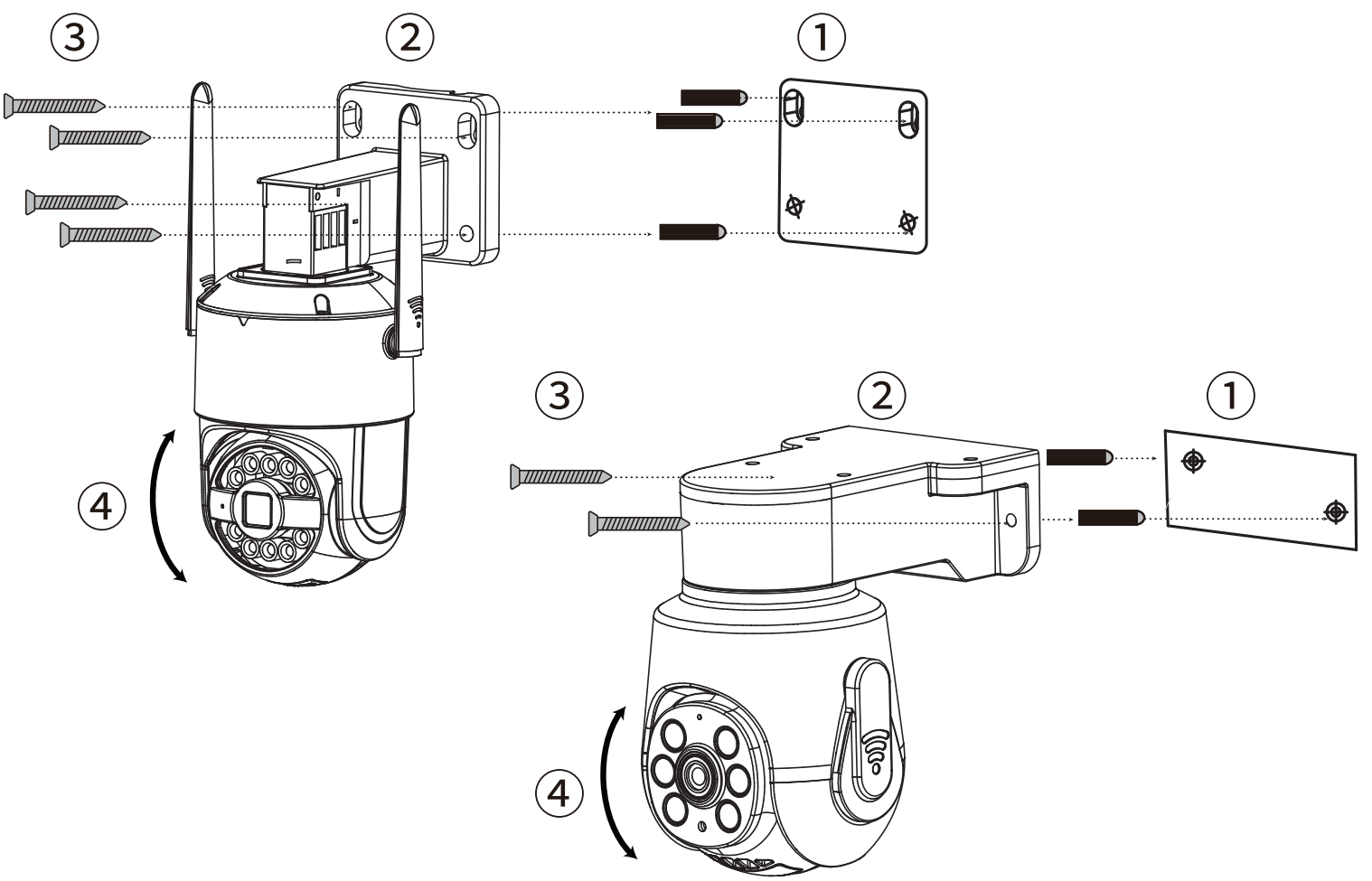

B Mount the Camera to the Ceiling

1. Drill holes according to the mounting template and insert the anchors.
2. Install the mount base with screws.
3. Install the top bracket of the camera to the base and tighten the knob of the camera bracket.
4. To adjust the camera direction, you may control the camera to pan and tilt via Zosi App or Client.

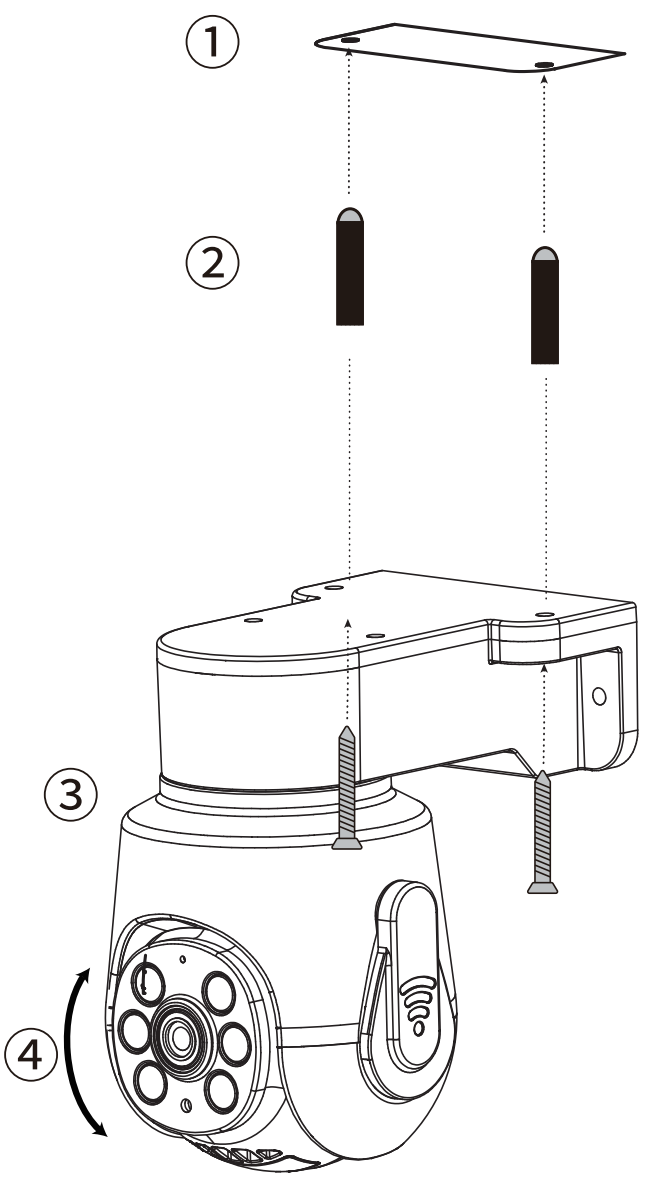

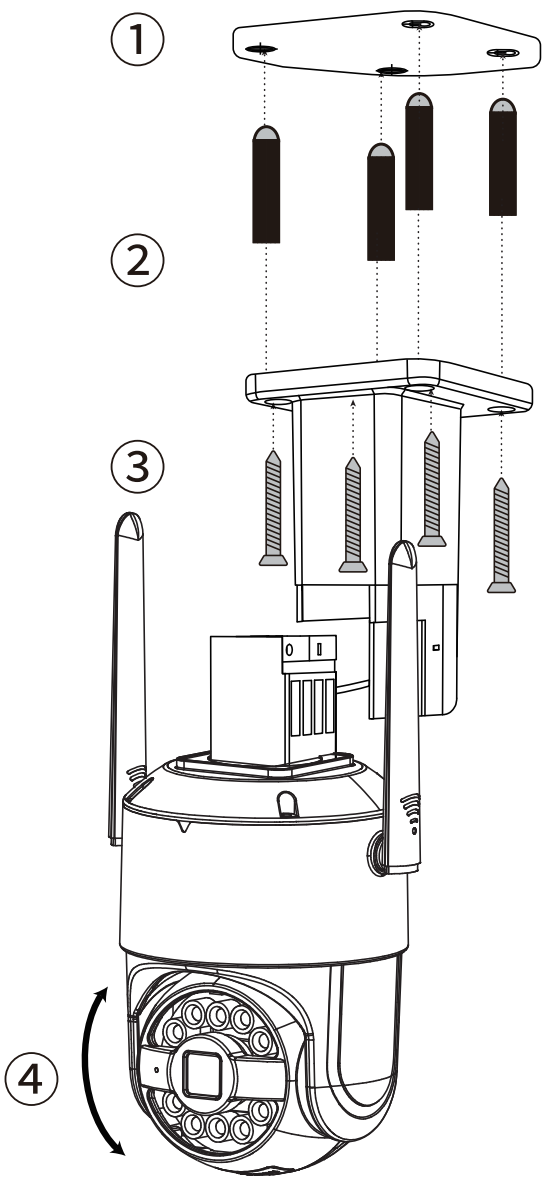

Installation Distance, Height and Angle

Distance: Best accuracy for objects within 5-50 ft (1.5-15 m).
Angle: Tilt the camera down about 30°-60°from the horizontal position.
Height: Install the camera 8-16 ft (2.5-5m) above the ground.

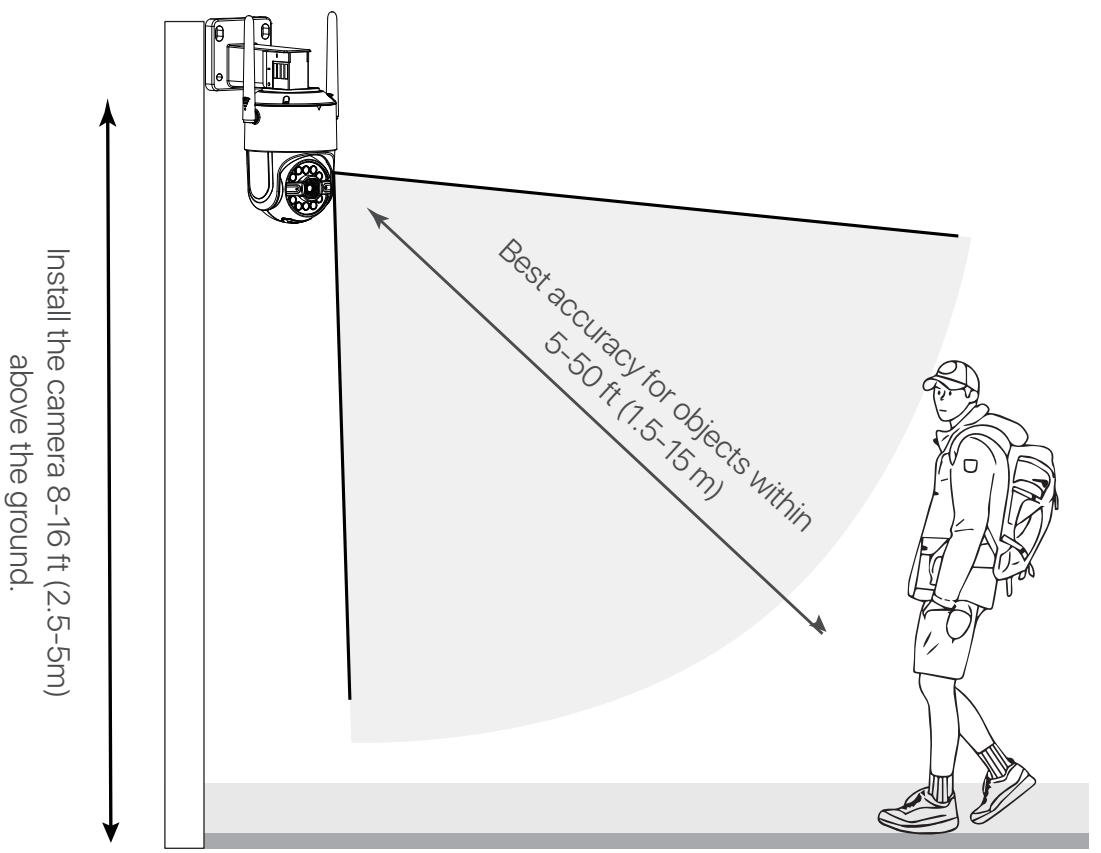

NOTE: The accuracy of human detection will be affected by various factors, such as the distance between the person and the camera, the height of the person, the height and angle of the camera, etc. The accuracy and distance of detection will also be affected in the night vision environment.

FAQ

Q: Does the camera support motion detection and image capture?
A: It captures images automatically when people, are detected or when there is a change in detected images. Users can also manually capture images using our ZOSI Smart APP.

Q: The Wireless Connection of the Camera is Not Working during Pre-installation Testing?
A: Please try resetting the camera and connecting it to the NVR with an Ethernet cable before adding it.

Q: The Camera is Not Powered On?
A: If the camera still cannot be powered on after changing the power supply, please check if the camera's infrared lights are lit. If the infrared lights are not lit,, the camera may be damaged and needs to be returned or exchanged.

Notification of Compliance

1. FCC Compliance Statement

This device complies with Part 15 of FCC Rules.
Operation is subject to the following two conditions:
(1) This device may not cause harmful interference.
(2) This device must accept any interference received, including inference that. may cause undesired operation.

Simplified EU Declaration of Conformity

ZOSI declares that the device is in compliance with the essential requirements and other relevant provisions if Directive 2014/53/EU.

Correct Disposal of this Product

This marking indicates that this product cannot be disposed with other household wastes throughout the EU. To prevent possible harm to the environment or human health from uncontrolled waste disposal and promote the sustainable reuse of material resources, please recycle it responsibly. To return your used device, please visit the Return and Collection System or contact the retailer from whom
the product was purchased. They can take this product away for environmentally safe recycling.

NOTE: This equipment has been tested and found to comply with the limits for a Class B digital device, pursuant to part 15 of the FCC Rules. These limits are designed to provide reasonable protection against harmful interference in a residential installation. This equipment generates, uses and can radiate radio
frequency energy and, if not installed and used in accordance with the instructions, may cause harmful interference to radio communications. However, there is no guarantee that interference will not occur in a particular installation. If this equipment does cause harmful interference to radio or television reception, which can be determined by turning the equipment off and on, the user is encouraged to try to correct the interference by one or more of the following measures:

- Reorient or relocate the receiving antenna.
- Increase the separation between the equipment and receiver.
-Connect the equipment into an outlet on a circuit different from that to which the receiver is connected.
-Consult the dealer or an experienced radio/TV technician for help

Changes or modifications not expressly approved by the party responsible for compliance could void the user's authority to operate the equipment.

This device complies with Part 15 of the FCC Rules. Operation is subject to the following two conditions:
(1) this device may not cause harmful interference, and (2) this device must accept any interference received, including interference that may cause undesired operation.
RF Exposure Warning Statements:
This equipment complies with FCC radiation exposure limits set forth for an uncontrolled environment. This equipment shall be installed and operated with minimum distance 20cm between the radiator & body.

For USA: The frequency stability of all transmission frequencies of U-NII-1, U-NII 2A, U-NII 2C and U-NII-3 meets the requirements of 47 CFR FCC Part15.407(g), and the manufacturer declares that their transmission is maintained at Band U-NII-1, U-NII 2A, U-NII 2C and U-NII-3.

This device contains licence-exempt transmitter(s)/receiver(s) that comply with Innovation, Science and Economic Development Canada's licence-exempt RSS(s). Operation is subject to the following two conditions:
(1) This device may not cause interference.
(2) This device must accept any interference, including interference that may cause undesired operation of the device.

L'émetteur/récepteur exempt de licence contenu dans le présent appareil est conforme aux CNR d'Innovation, Sciences et Développement économique Canada applicables aux appareils radio exempts de licence. L'exploitation est autorisée aux deux conditions suivantes:

(1) L' appareil ne doit pas produire de brouillage;
(2) L' appareil doit accepter tout brouillage radioélectrique subi, même si le brouillage est susceptible d' en compromettre le fonctionnement.

ISED Radio Frequency Exposure Statement:
The device has been evaluated to meet general RF exposure requirements. The device can be used in mobile exposure conditions. The min separation distance is 20 cm.

ISED Déclaration d'exposition aux radiofréquences:
L'appareil a été évalué pour répondre aux exigences générales en matière d'exposition aux RF. L'appareil peut être utilisé dans des conditions d'exposition mobiles. La distance de séparation minimale est de 20 cm.

Operation of this device is restricted to indoor use only. (5150-5350MHz)
Le fonctionnement de cet appareil est limité à une utilisation en intérieur uniquement. (5150-5350MHz)

For Canada: The frequency stability of all transmission frequencies of U-NII-1, U-NII 2A, U-NII 2C and U-NII-3 meets the 47 CFR FCC Part15.407(g) requirements, and the manufacturer states that their transmissions remain within the U-NII-1, U-NII 2A, U-NII 2C and U-NII-3 bands.

Pour le Canada : La stabilité de fréquence de toutes les fréquences de transmission de U-NII-1, U-NII 2A, U-NII 2C et U-NII-3 est conforme aux exigences 47 CFR FCC Part15.407(g), et le fabricant déclare que leurs transmissions restent dans les bandes U-NII-1, U-NII 2A, U-NII 2C et U-NII-3.

Lista de empaque

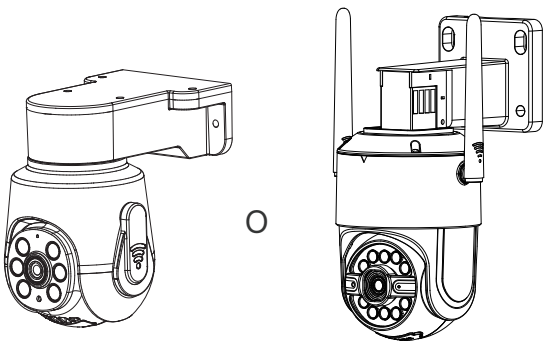

Cámara

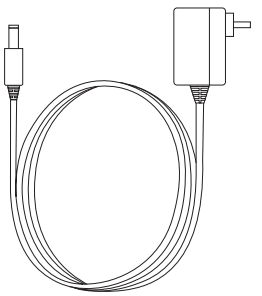

Adaptador de corriente 12V 1A

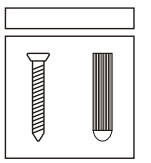

Tornillos de montaje

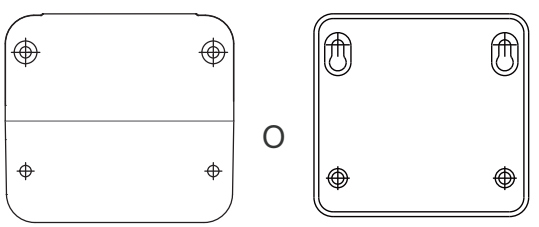

Plantilla de montaje

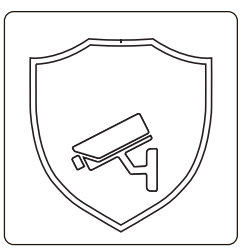

Etiqueta de advertencia



Manual de Instrucciones

NOTA: La cámara y los accesorios se variarán de acuerdo al modelo específico.

Especificaciones de producto

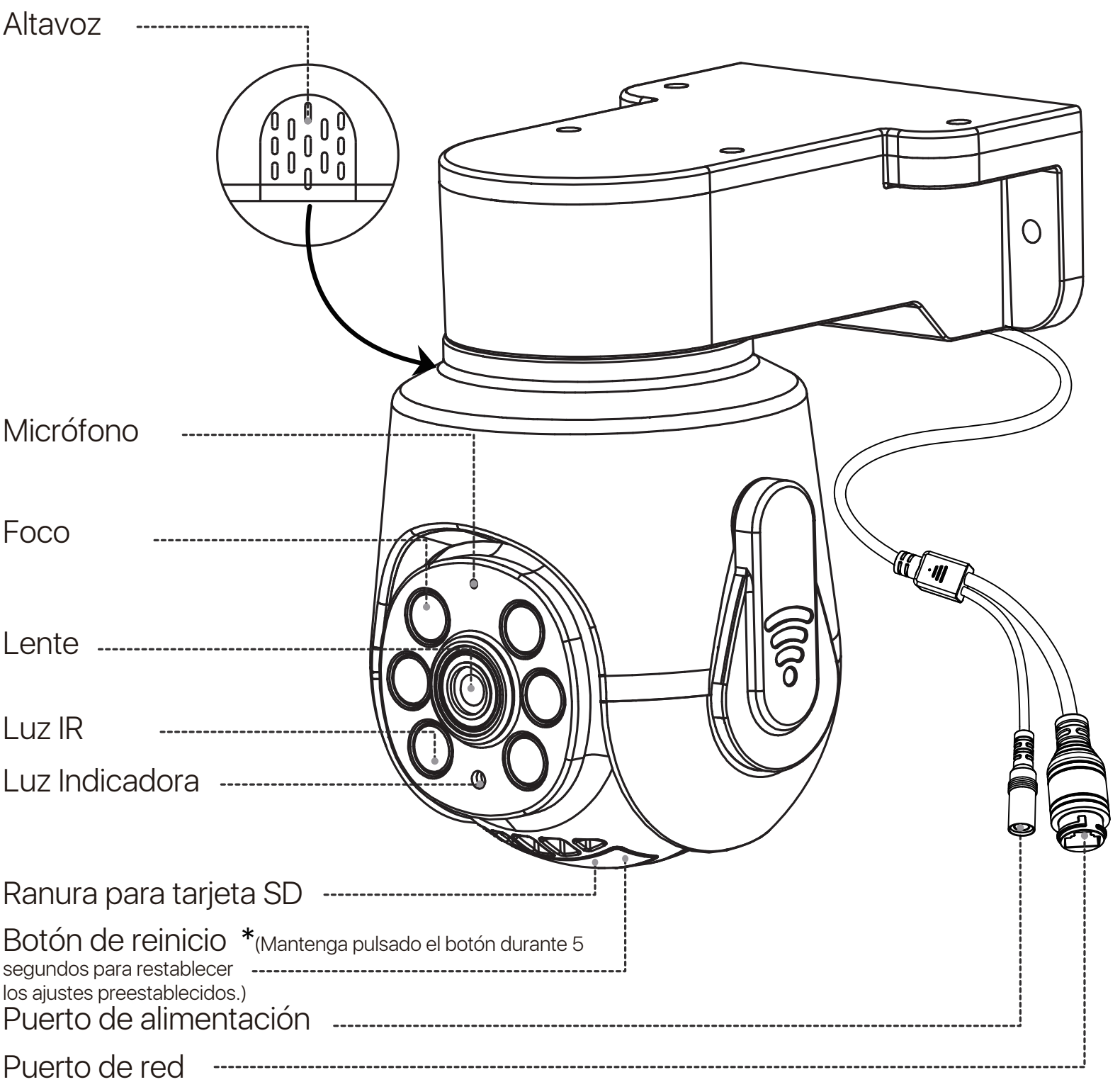

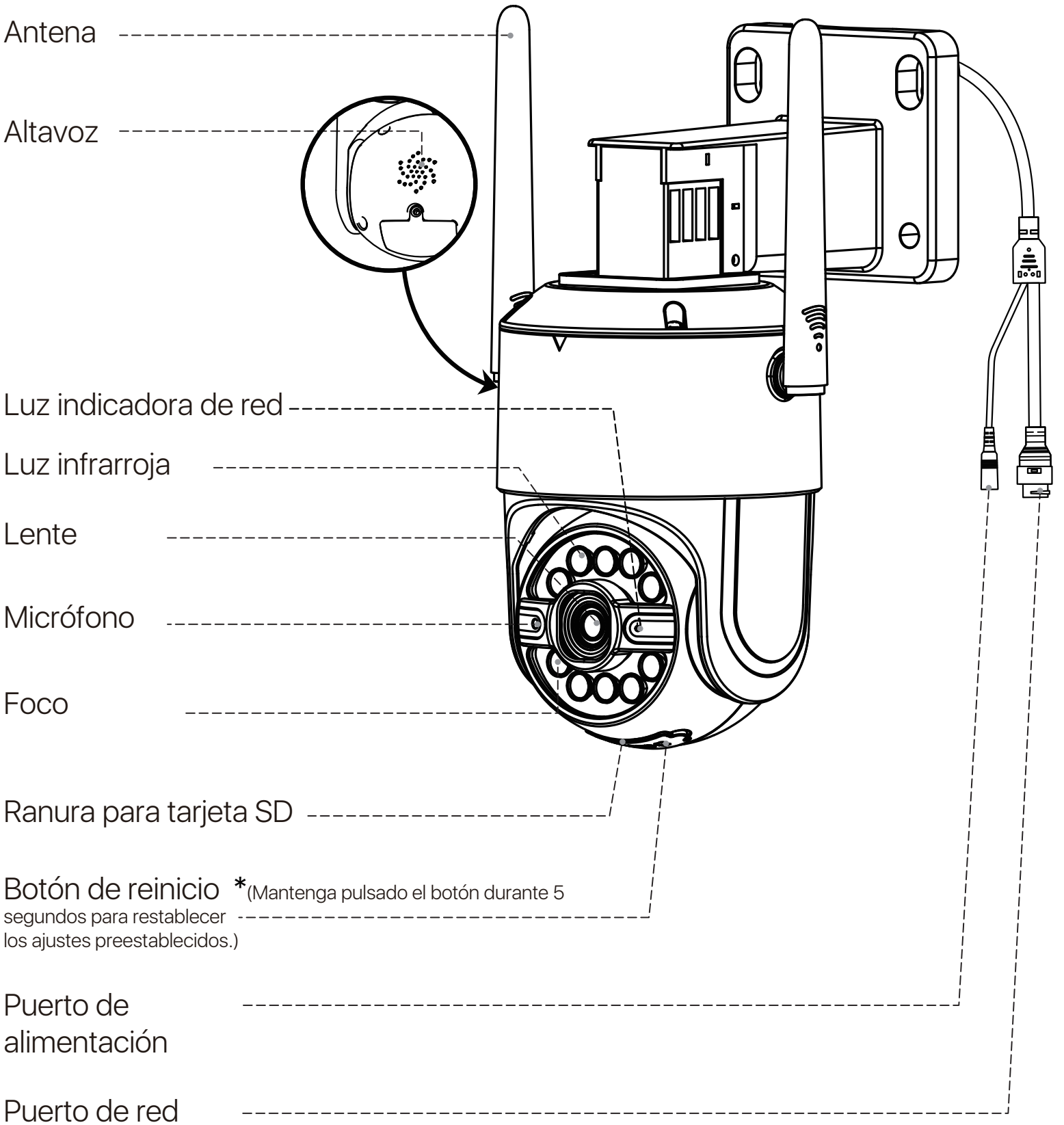
Antena
Altavoz
Luz indicadora de red
Luz infrarroja
Lente
Micrófono
Foco
Ranura para tarjeta SD
Botón de reinicio *(Mantenga pulsado el botón durante 5 segundos para restablecer los ajustes preestablecidos.)
Puerto de alimentación
Puerto de red

Conexión del sistema

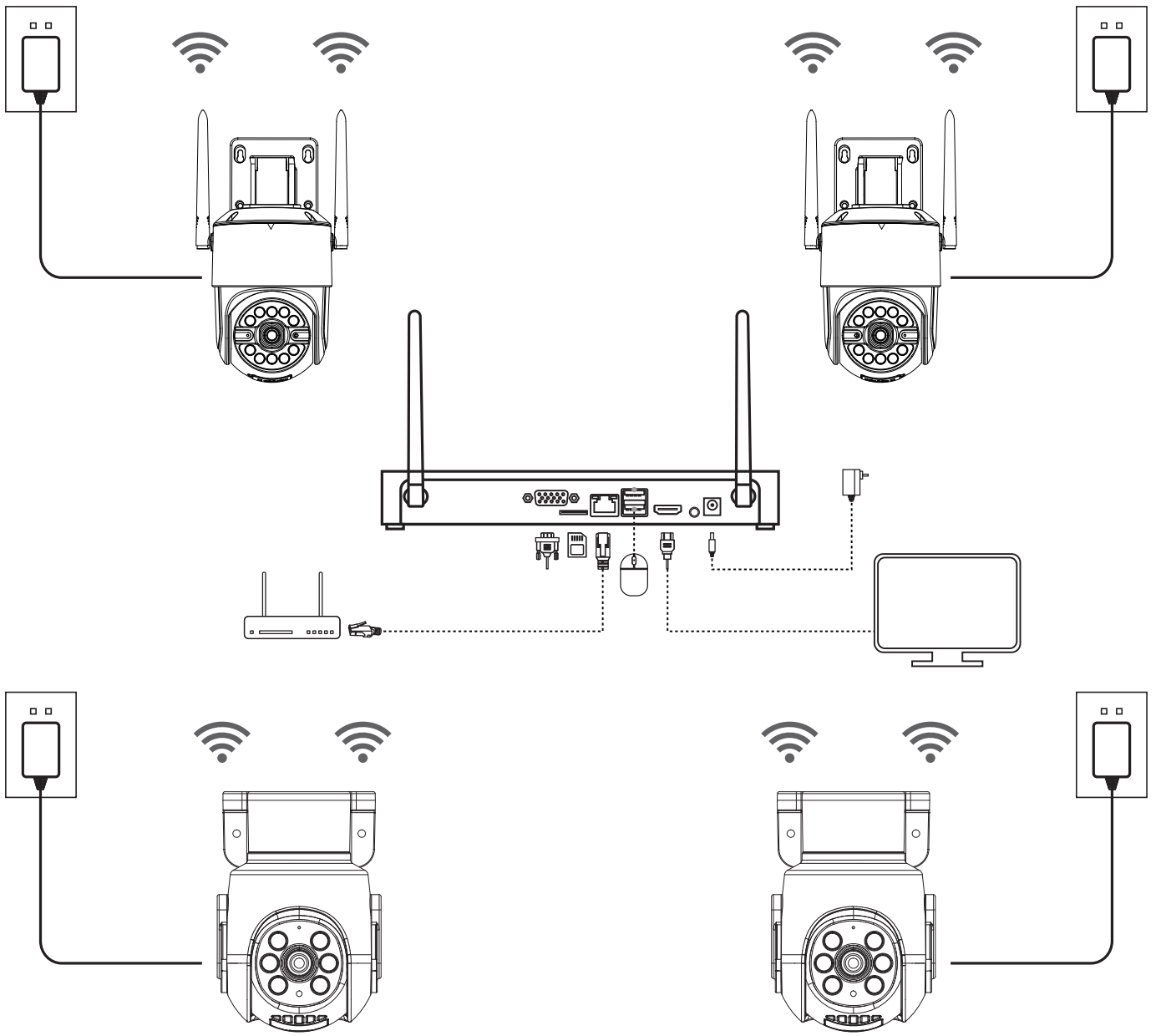

1. Alimenta la cámara y el grabador NVR con la fuente de alimentación.
2. Después de encender el dispositivo, el NVR buscará y emparejará automáticamente la cámara, y se producirá imagenes directamente.

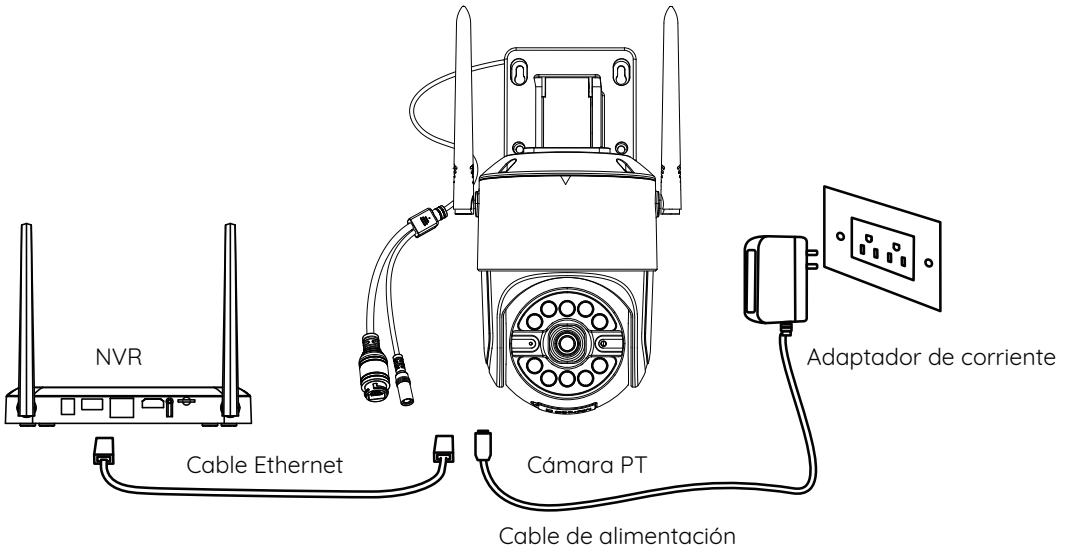

Para añadir cámaras adicionales al NVR, por favor siga los siguientes pasos:
1. Encienda la cámara y conecte el NVR y la cámara con un cable Ethernet.
2. Haga clic en el botón derecho del ratón en la pantalla para abrir el menú.
3. Seleccione "Config canal IPC" y haga clic en el botón "Buscar".
4. Haga clic en "Añadir todo" para conectar las cámaras. El estado "Conectado" indica que la conexión se ha realizado correctamente.
5. Desconecte el cable Ethernet de la cámara y del NVR, y espere a que la cámara cambie al modo WiFi.

Instalación de la cámara

1. Precauciones de la instalación

• Evite orientar la cámara hacia la luz intensa u objetos reflectantes, incluidos la luz solar, las luces, el cristal, los espejos y otras zonas con una fuerte refracción de las fuentes de luz.
• No la instale en lugares con objetos que cubran u obstruyan la cámara.
• Evite montar la cámara en lugares con poca luz y oriéntela hacia una zona bien iluminada. Para obtener una mejor calidad de imagen, asegúrese de que la cámara y el sujeto capturado se encuentran en las mismas condiciones de iluminación.
• Para obtener una mejor calidad de imagen, se recomienda limpiar el objetivo con un paño suave de vez en cuando.
• No exponga el puerto de alimentación al agua o a la humedad, ni lo bloquee con suciedad u otros objetos.
• No instale la cámara donde la lluvia y la nieve puedan golpear directamente el objetivo.
• La cámara puede funcionar en condiciones de frío extremo de hasta -10°C porque producirá calor cuando esté encendida. Puede encender la cámara en el interior durante unos minutos antes de instalarla en exteriores (Sólo las cámaras para exteriores).

Cómo instala la cámara

Nota:

1. Por favor configure la red WiFi antes de la instalación.
2. Pase el cable a la ranura de la base de cámara antes de la instalación.

A Monte la cámara en la pared

1. Taladre los agujeros según la plantilla de montaje, y inserte las partículas de caucho en la bolsa de tornillos.
2. Fije la base de la cámara con los tornillos.
3. Coloque el soporte de la parte superior de cámara a la base, y fije el soporte con los tornillos.
4. Puede ajustar el ángulo horizontal y vertical de la cámara en la aplicación Zosi Smart.

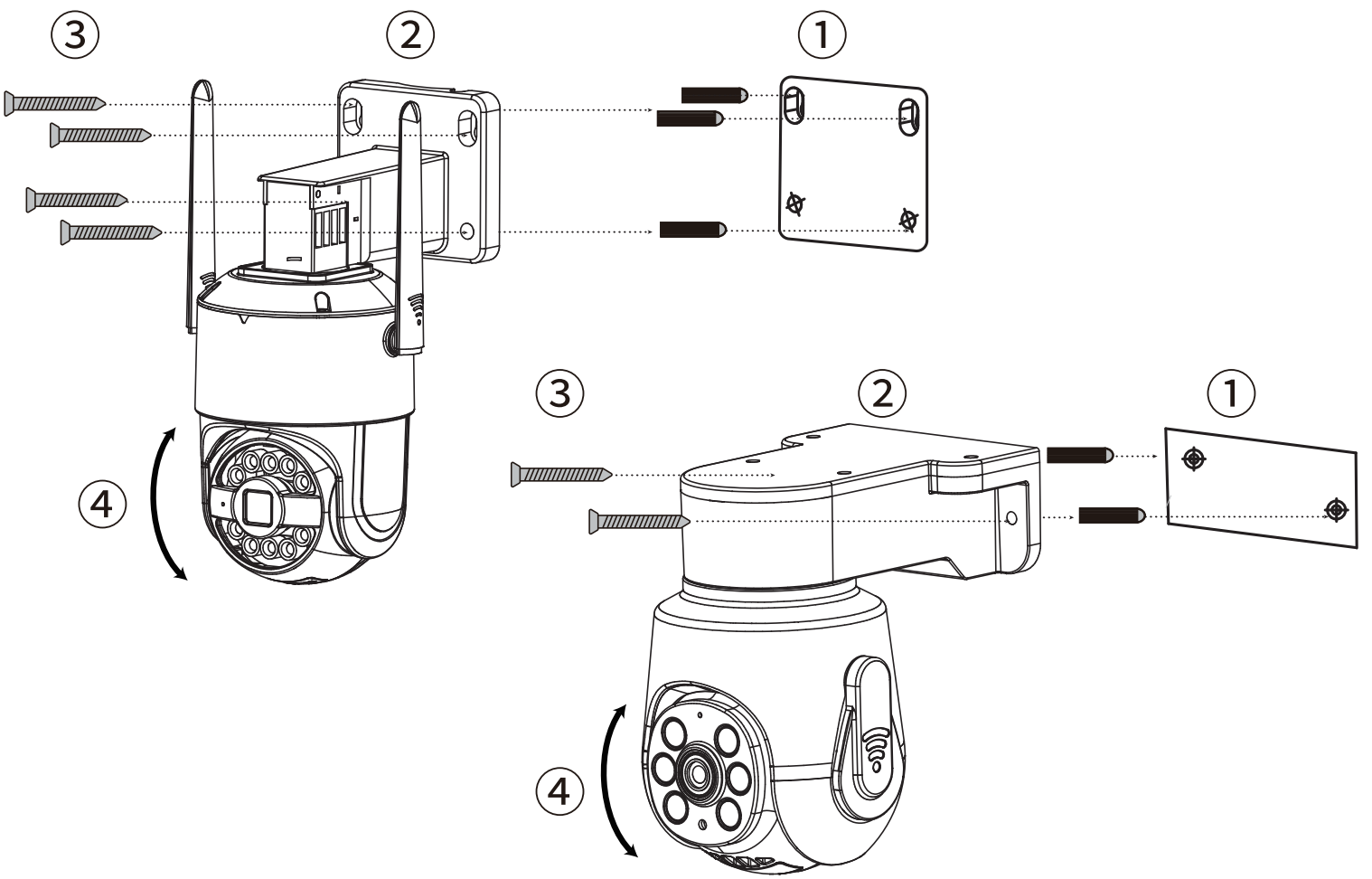

B Monte la cámara sobre el techo

1. Taladre los agujeros según la plantilla de montaje, y inserte las partículas de caucho en la bolsa de tornillos.
2. Fije la base de la cámara con los tornillos.
3. Coloque el soporte de la parte superior de cámara a la base, y fije el soporte con los tornillos.
4. Puede ajustar el ángulo horizontal y vertical de la cámara en la aplicación Zosi Smart.

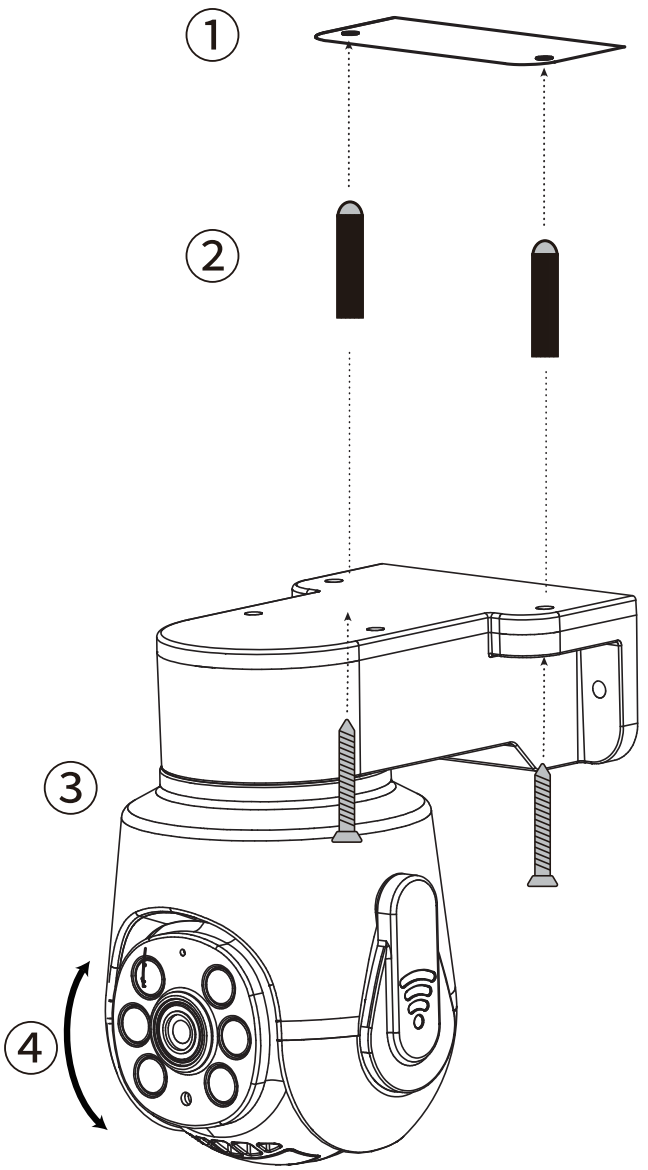

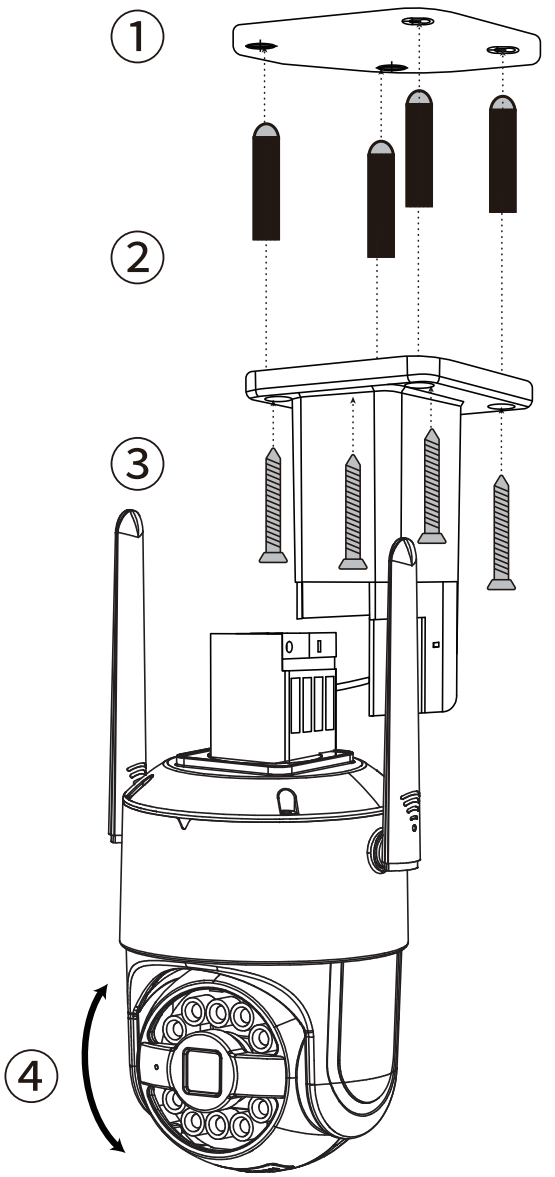

Consejos de la instalación

Distancia, altura y ángulo de la instalación
Distancia: La mejor precisión para objetos dentro de 5-50 pies (1,5-15 m).
Ángulo: Incline la cámara hacia abajo unos 30-60 grados desde la posición horizontal.
Altura: Instale la cámara entre 2,5-5 m (8-16ft) sobre el suelo.

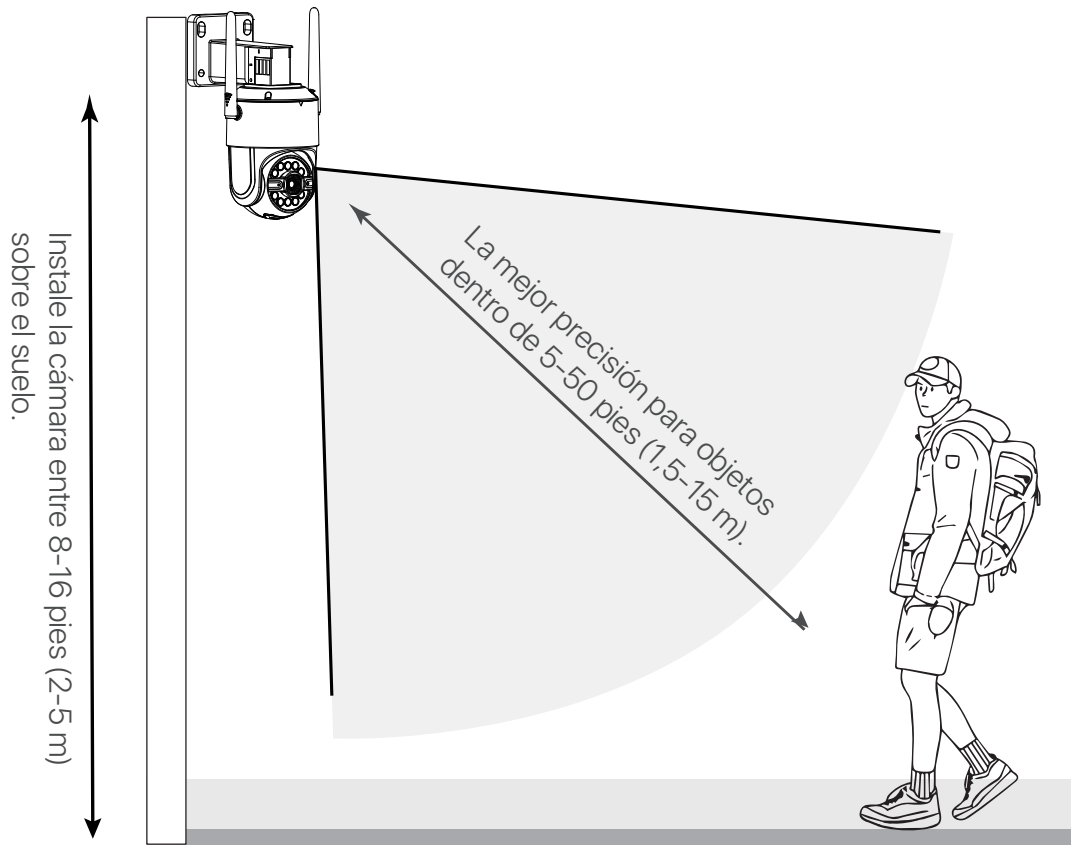

NOTA: La precisión de la detección humana se ve afectada por varios factores, como la distancia entre el humano y la cámara, la altura del humano, la altura y el ángulo de la cámara, etc. La tecnología de visión nocturna también afecta la precisión y la distancia de detección.

Preguntas frecuentes

Q: ¿Soporta la detección de movimiento y la captura de imágenes la cámara?
A: Capturará imágenes automáticamente cuando se detectan personas, vehículos o cuando el objetivo detectado mueve. Los usuarios también pueden capturar imágenes manualmente en la aplicación Zosi Smart.

Q: ¿No se produce imagen la cámara via la conexión WiFi en la prueba antes de la instalación?
A: Por favor reinicie la cámara conectando al NVR con un cable de red y vuelva a intentarlo.

Q: ¿La cámara no se enciende?
A: Si la cámara todavía no se enciende después de cambiar un transformador, por favor compruebe si está encendida la luz infrarroja o no. Si la luz infrarroja no está encendida, es posible que la cámara esté defectuosa, por favor solicite un reemplazo a nosotros.

Notificación de Cumplimiento

1. Declaración de Cumplimiento de la FCC

Este dispositivo cumple con la Parte 15 de las Normas de la FCC.
La operación está sujeta a las siguientes dos condiciones:
(1) Este dispositivo no puede causar interferencias perjudiciales,
(2) Este dispositivo debe aceptar cualquier interferencia recibida,
incluidas las inferencias que puedan provocar una operación no deseada.

Declaración de Conformidad de UE Simplificada

ZOSI declara que el dispositivo cumple con los requisitos esenciales y otras disposiciones relevantes de la Directiva 2014/53/UE.

Eliminación Correcta de este Producto

Esta marca indica que este producto no se puede desechar con otros residuos domésticos en toda la UE. Para evitar posibles daños al medio ambiente o la salud humana por la eliminación descontrolada de desechos y promover la reutilización sostenible de los recursos materiales, recíclelo de manera responsable. Para devolver su dispositivo usado, visite el Sistema de Devolución y Recolección o comuníquese con el minorista donde compró el producto. Pueden llevarse este producto para un reciclaje seguro para el medio ambiente.

Liste d’emballage

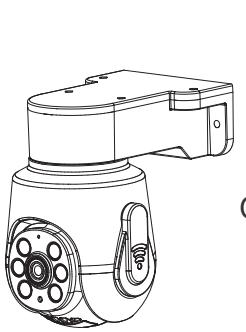

ou

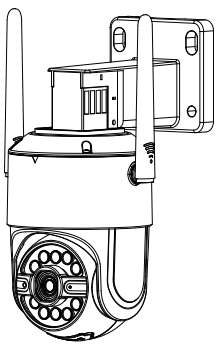

Caméra

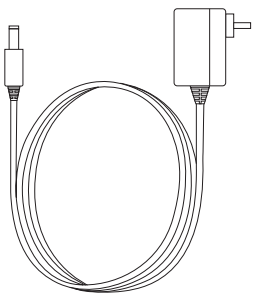

Adaptateur d’alimentation

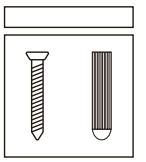

Set de vis

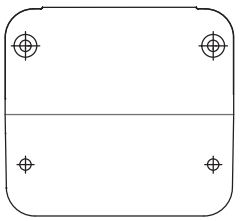

ou

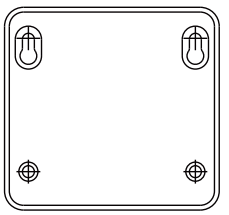

Autocollant de positionnement

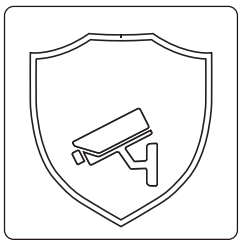

Autocollant d’avertissement



Manuel d’utilisation

Remarque : L’apparence des caméra et leurs accessoires se varient en fonction des différents modèles de produits, veuillez vous référer au produit réel que vous avez reçu comme standard.

Présentation du produit

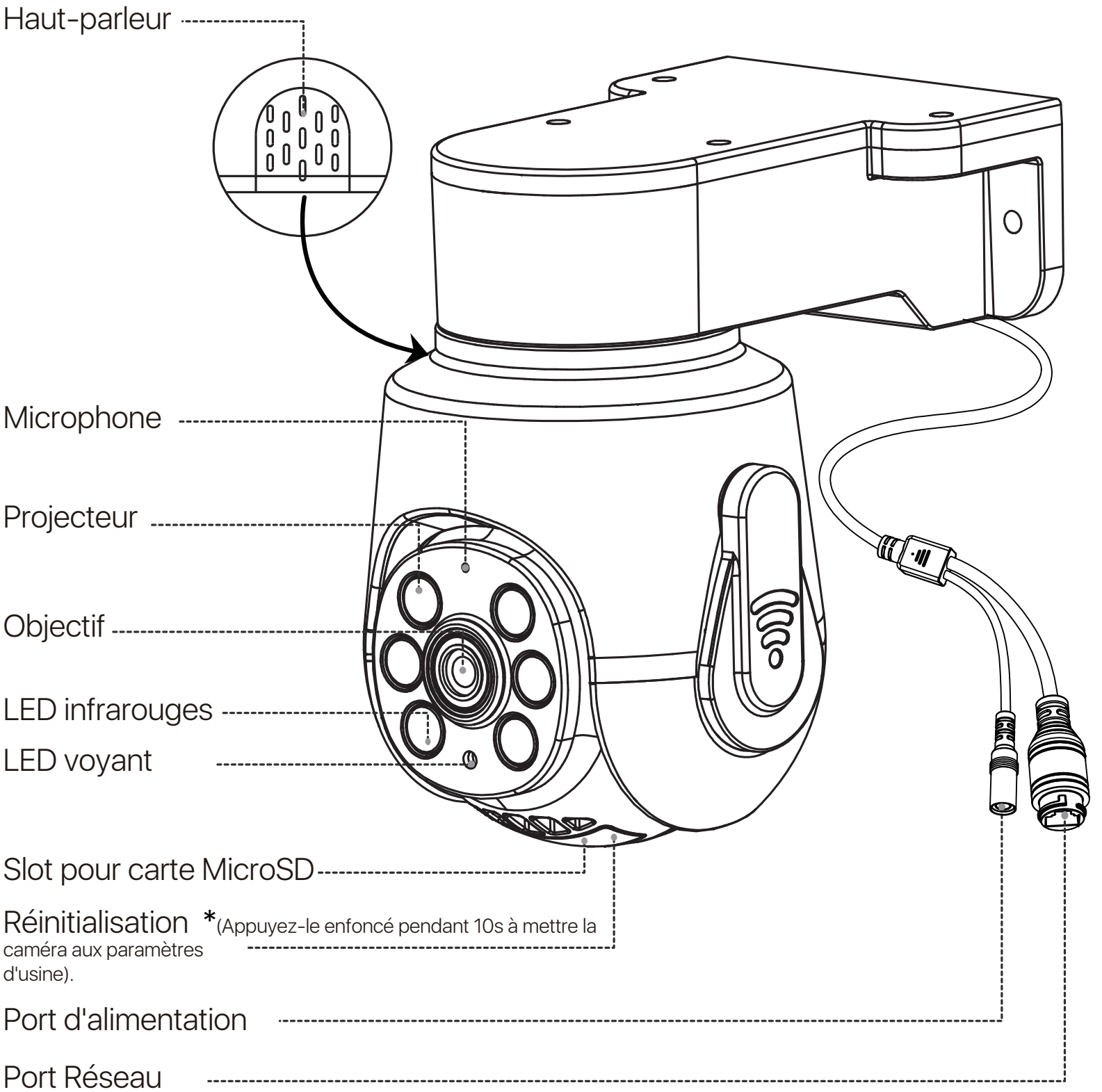

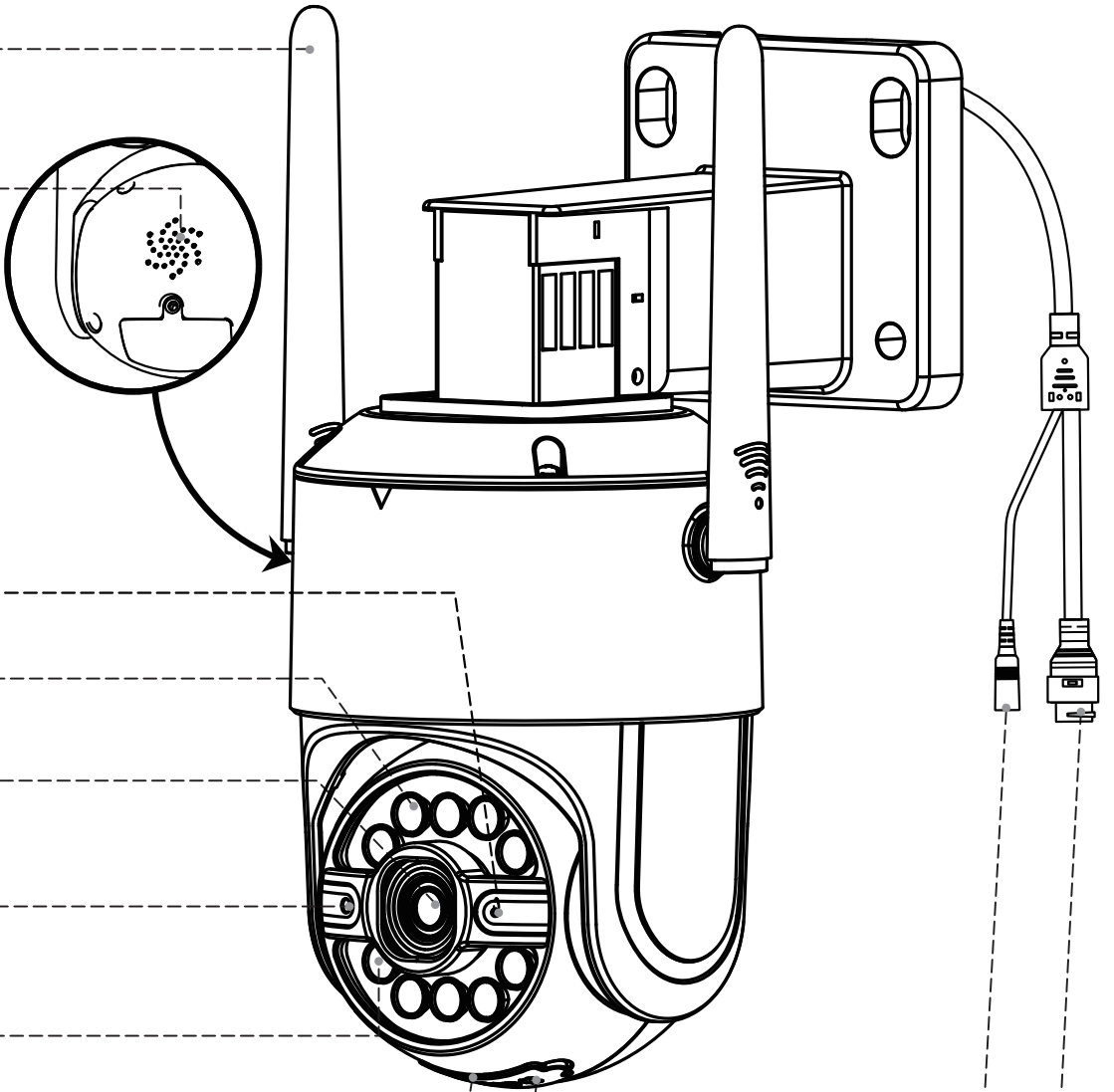
Antenne
Haut-parleur
Voyant du réseau
LED IR
Objectif
Microphone intégré
Spotlight
Slot pour carte MicroSD
Réinitialisation *(Appuyez-le enfoncé pendant 10s à mettre la caméra aux paramètres d'usine).
Port d'alimentation
Port Réseau

Connection du produit

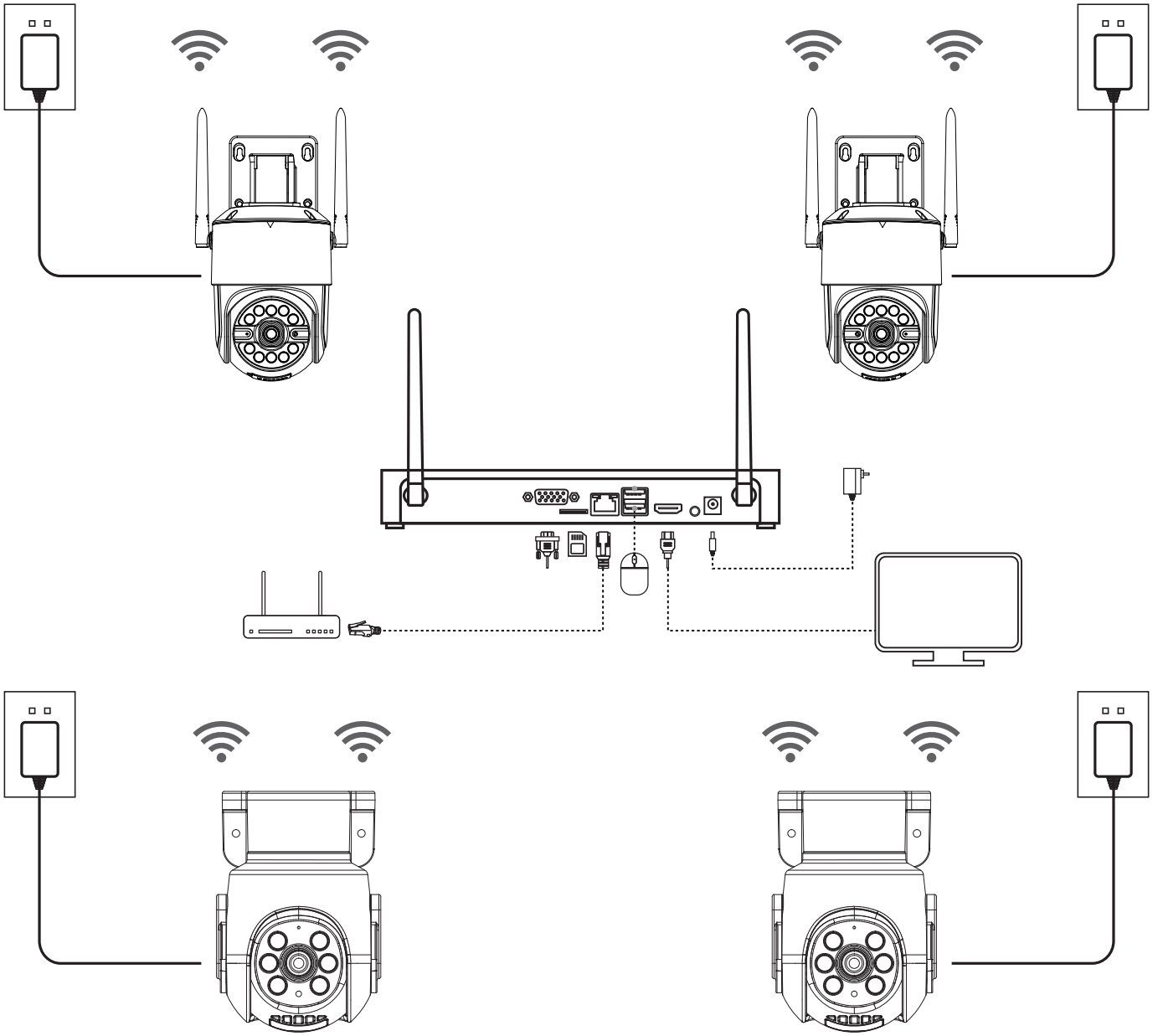

1. Mettez la caméra et le NVR sous tension et ils vont se démarrer.
2. Après le démarrage, la caméra sera automatiquement ajoutée au NVR et l'image s'affichera.

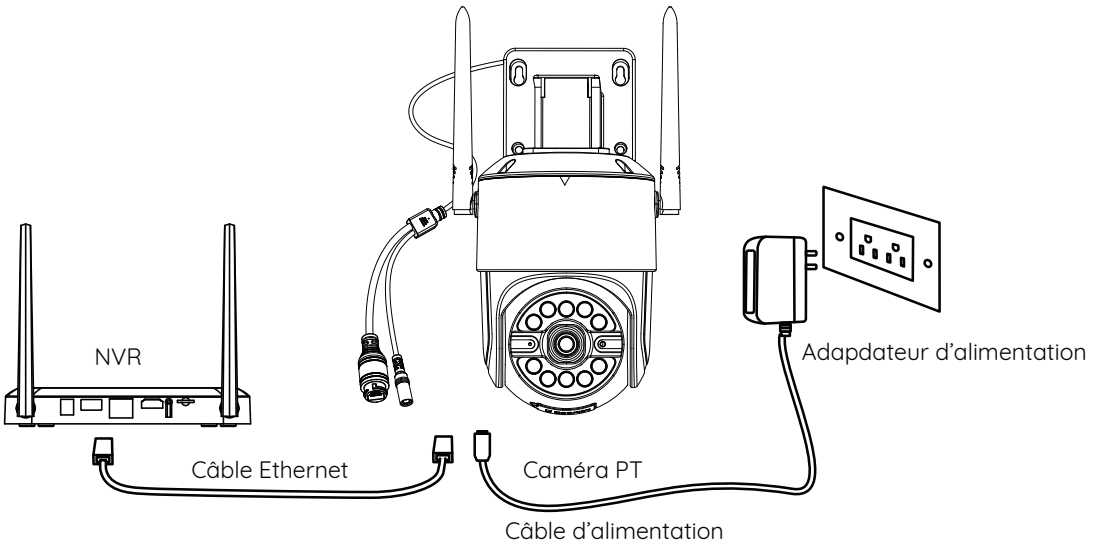

Veuillez suivre ces étapes pour ajouter des caméras supplémentaires au NVR :
1. Allumez la caméra et connectez-la au NVR avec un câble Ethernet.
2. Cliquez avec le bouton droit de la souris sur l'écran pour ouvrir le menu.
3. Sélectionnez «Configuration du canal IPC» et cliquez sur le bouton «Rechercher».
4. Cliquez sur «Ajouter tout» pour connecter les caméras. Un statut «Connectée» indique une connexion réussie.
5. Retirez le câble Ethernet entre la caméra et le NVR, et attendez que la caméra passe en mode WiFi.

Installation de la caméra

1. Cautions d'installation

• Évitez autant que possible de placer la caméra dans des zones fortement éclairées ou réfléchissantes, telles que la lumière du soleil, les lumières, le verre, les miroirs, etc. qui peuvent provoquer de fortes réfractions.
• Assurez-vous que la caméra n'est pas couverte ou obstruée par d'autres objets.
• Évitez de placer la caméra dans des zones sombres et dirigez-la vers des zones bien éclairées pour optimiser les performances d'image. Pour obtenir une meilleure qualité d'image, assurez-vous que les conditions d'éclairage de la caméra et de l'objet capturé sont identiques.
• Pour une meilleure qualité d'image, il est recommandé de nettoyer régulièrement l'objectif avec un chiffon doux.
• Assurez-vous que le port d'alimentation n'est pas exposé à l'eau, à l'humidité, à la saleté ou à tout autre objet qui pourrait le bloquer.
• Évitez de placer la caméra là où elle serait directement exposée à la pluie ou à la neige.

• La caméra peut fonctionner dans des conditions très froides allant jusqu'à -10°C car elle produit de la chaleur lorsqu'elle est allumée. Avant de l'installer à l'extérieur, il est recommandé de réchauffer la caméra pendant quelques minutes à l'intérieur. (Ce conseil s'applique uniquement aux caméras extérieures).

Comment installer la caméra

Attention :

1. Veuillez bien connecter la caméra à l'APP avant l'installation.
2. Faites passer le câble par la fente prévue à cet effet sur la base de montage avant d'installer la caméra.

A Montage au mur

1. Percez les trous selon le gabarit de montage et insérez le bouchon de caoutchouc.
2. Serrez les vis pour fixer la base de la caméra.
3. Installez le support de la caméra sur la base, serrez les vis de fixation du support.
4. Réglez l'angle de la caméra, vous pouvez utiliser l'application Zosi Smart pour régler l'angle horizontal et vertical.

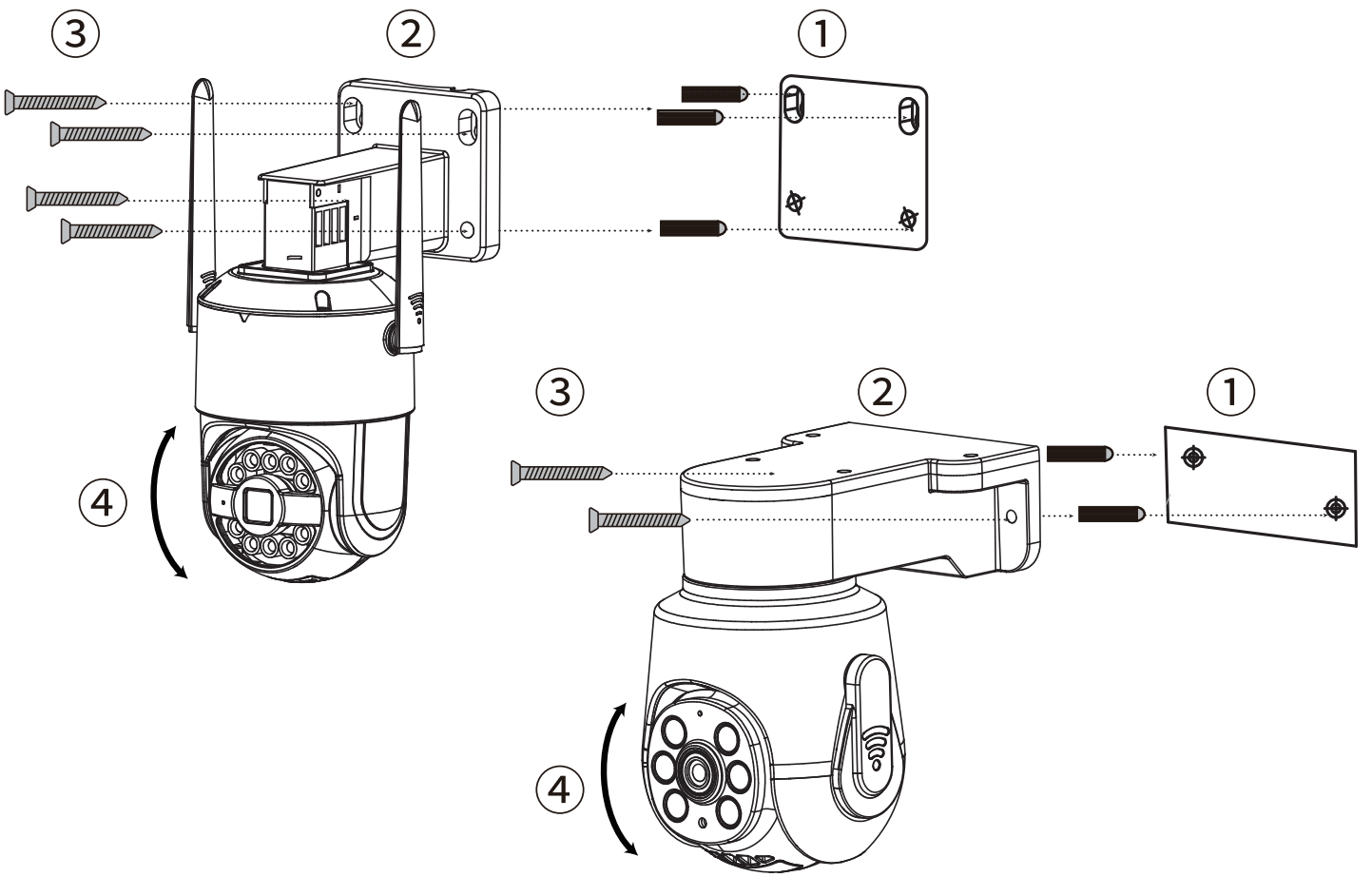

B Montage au plafond

1. Percez les trous selon le gabarit de montage et insérez le bouchon de caoutchouc.
2. Serrez les vis pour fixer la base de la caméra.
3. Installez le support de la caméra sur la base, serrez les vis de fixation du support.
4. Réglez l'angle de la caméra, vous pouvez utiliser l'application Zosi Smart pour régler l'angle horizontal et vertical.

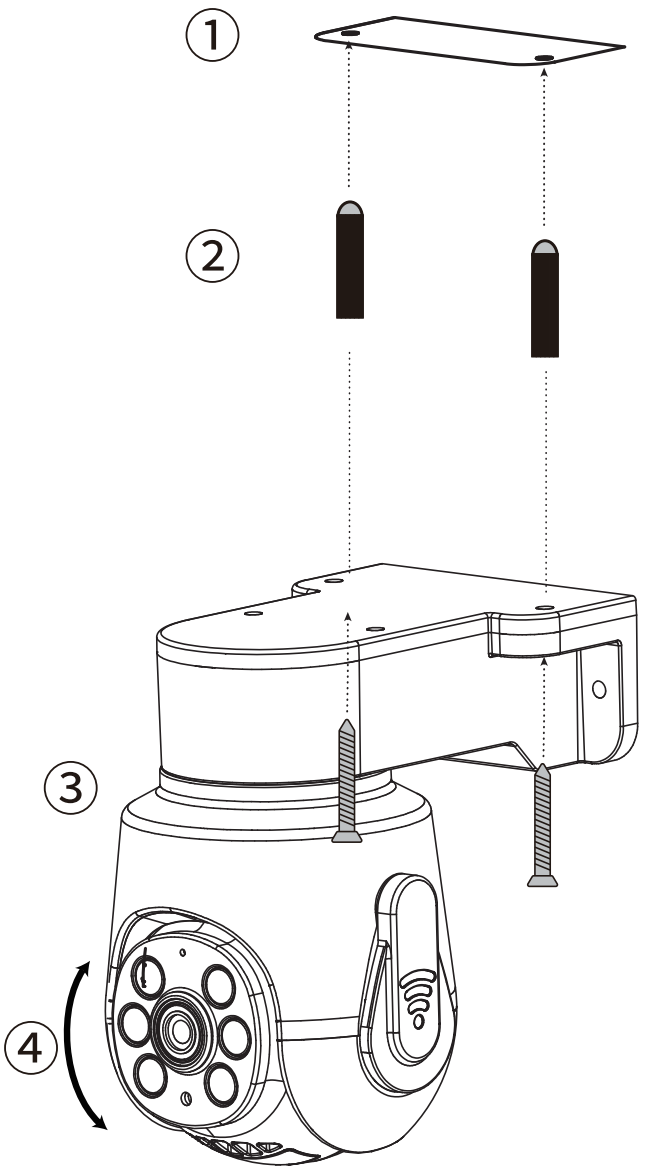

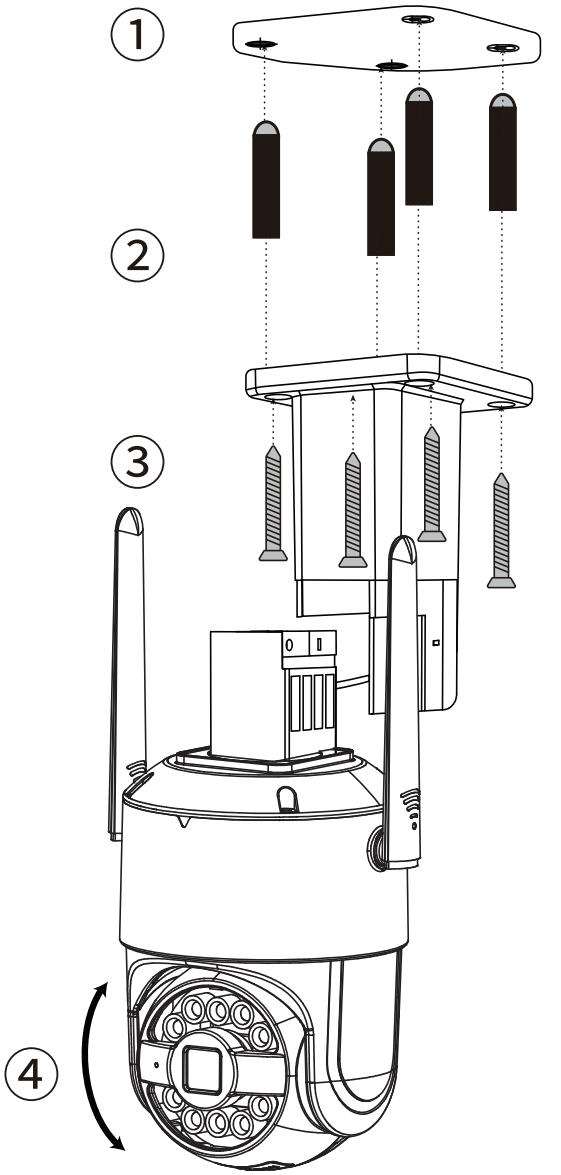

Distance, hauteur et angle d'installation

Distance: La meilleure précision pour les objets situés dans un rayon de 1,5 à 15 m.
Angle: Inclinez la caméra vers le bas d'environ 30° à 60° par rapport à la position horizontale.
Hauteur: Installez la caméra à 2,5-5m au-dessus du sol.

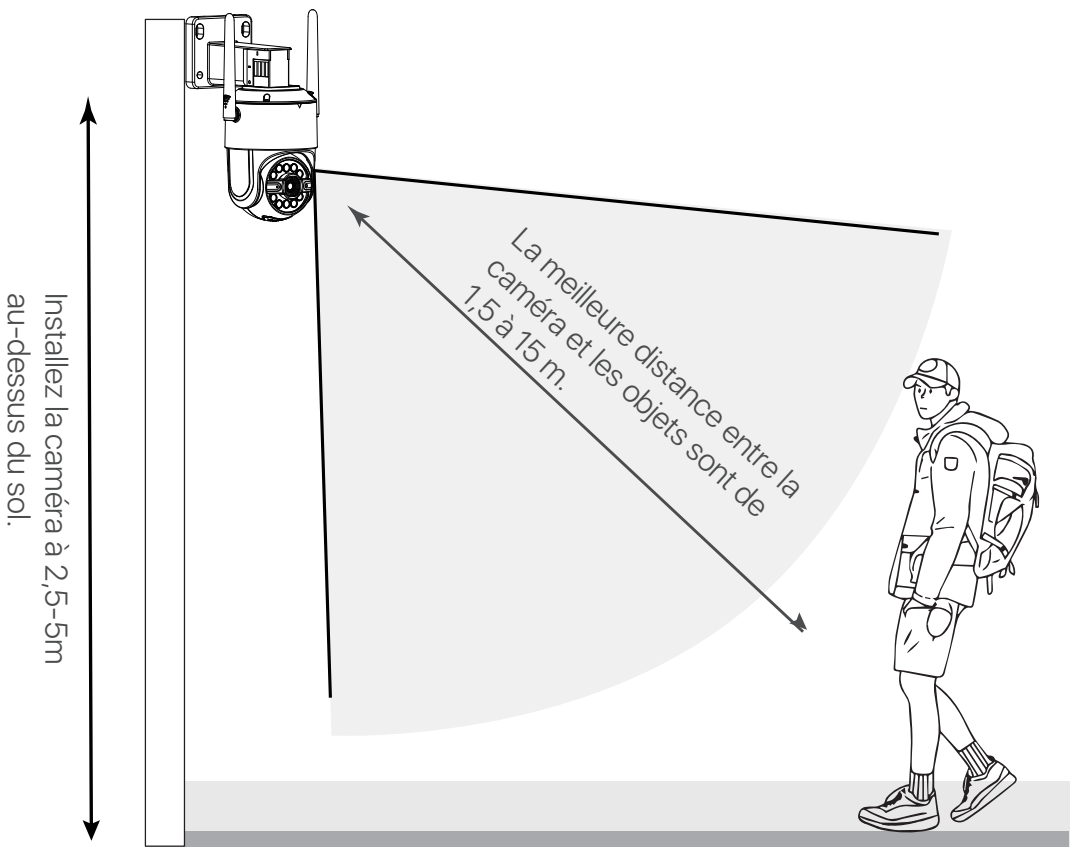

Remarque: La précision de la détection humaine peut être affectée par plusieurs facteurs, par exemple : distance entre la personne et la caméra, taille de la personne, hauteur, angle de la caméra, etc. La technologie de vision nocturne peut également affecter la précision et la distance de détection.

FAQ

Q : La caméra prend-t-elle en charge la détection de mouvement et la capture d'image ?
R : Elle capture automatiquement des images lorsqu'elle détecte des personnes ou un changement d'images détectées. Les utilisateurs peuvent également capturer manuellement des images à l'aide de notre application Zosi Smart.

Q : Il n'y a pas d'image en connexion wifi lors de la test de la caméra avant l'installation ?
A : Essayez de réinitialiser la caméra via une connexion Ethernet avec le NVR avant de l'ajouter à nouveau.

Q : La caméra ne s'allume pas ?
A : Si l'alimentation est changée et que la caméra ne fonctionne toujours pas, vérifiez si la lumière infrarouge de la caméra s'allume. Si la lumière infrarouge ne s'allume pas, la caméra pourrait être endommagée et vous pouvez demander une service après-vente.

Conformité

1. Déclaration de conformité FCC

Cet appareil est conforme à la partie 15 des règles de la FCC.
Le fonctionnement est soumis aux deux conditions suivantes :
(1) Cet appareil ne doit pas causer d'interférences nuisibles.
(2) Cet appareil doit accepter toute interférence reçue, y compris les inférences susceptibles de provoquer un fonctionnement indésirable.

Déclaration de conformité CE

ZOSI déclare que l'appareil est conforme aux exigences essentielles et aux autres dispositions pertinentes de la directive 2014/53/EU.

Mise au rebut correcte de ce produit

Cette marque signifie que le produit ne peut pas être jeté avec les autres déchets ménagers dans toute l'Uion Européenne. Pour éviter tout dommage éventuel à l'environnement ou à la santé humaine résultant d'une élimination incontrôlée des déchets et pour promouvoir la réutilisation durable des ressources matérielles, veuillez le recycler de manière responsable. Pour retourner votre appareil usagé , veuillez visiter le système de retour et de collecte ou contacter le revendeur auprès duquel le produit a été acheté. Il peut emporter ce produit pour un recyclage respectueux de l'environnement.

Produktliste

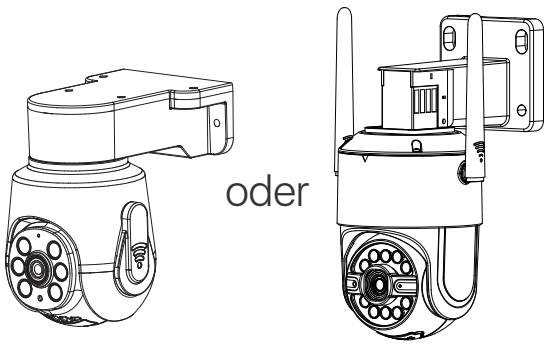

Kamera

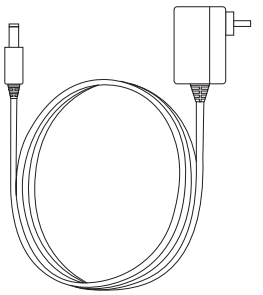

Netzteil 12V 1A

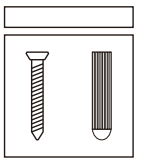

Schraubensatz

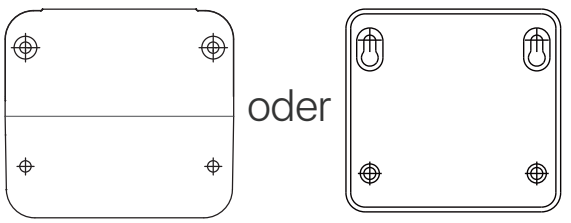

Positionierungsaufkleber

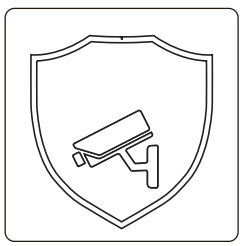

Warnaufkleber



Schnellstartanleitung

Hinweis: Kamera und Zubehör können je nach Produktmodell variieren. Bitte schauen Sie die tatsächlichen Produkte an.

Produktstruktur

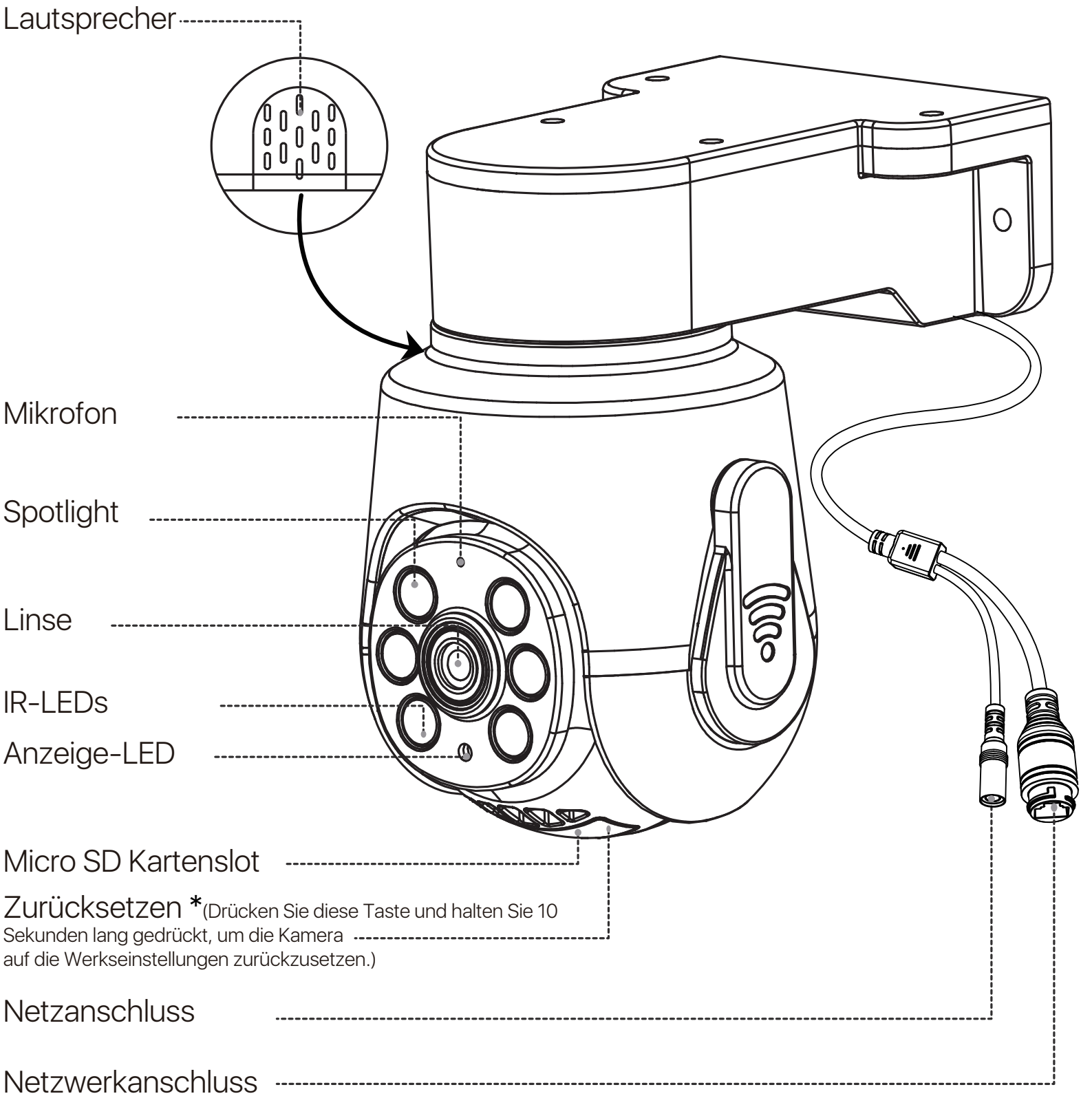

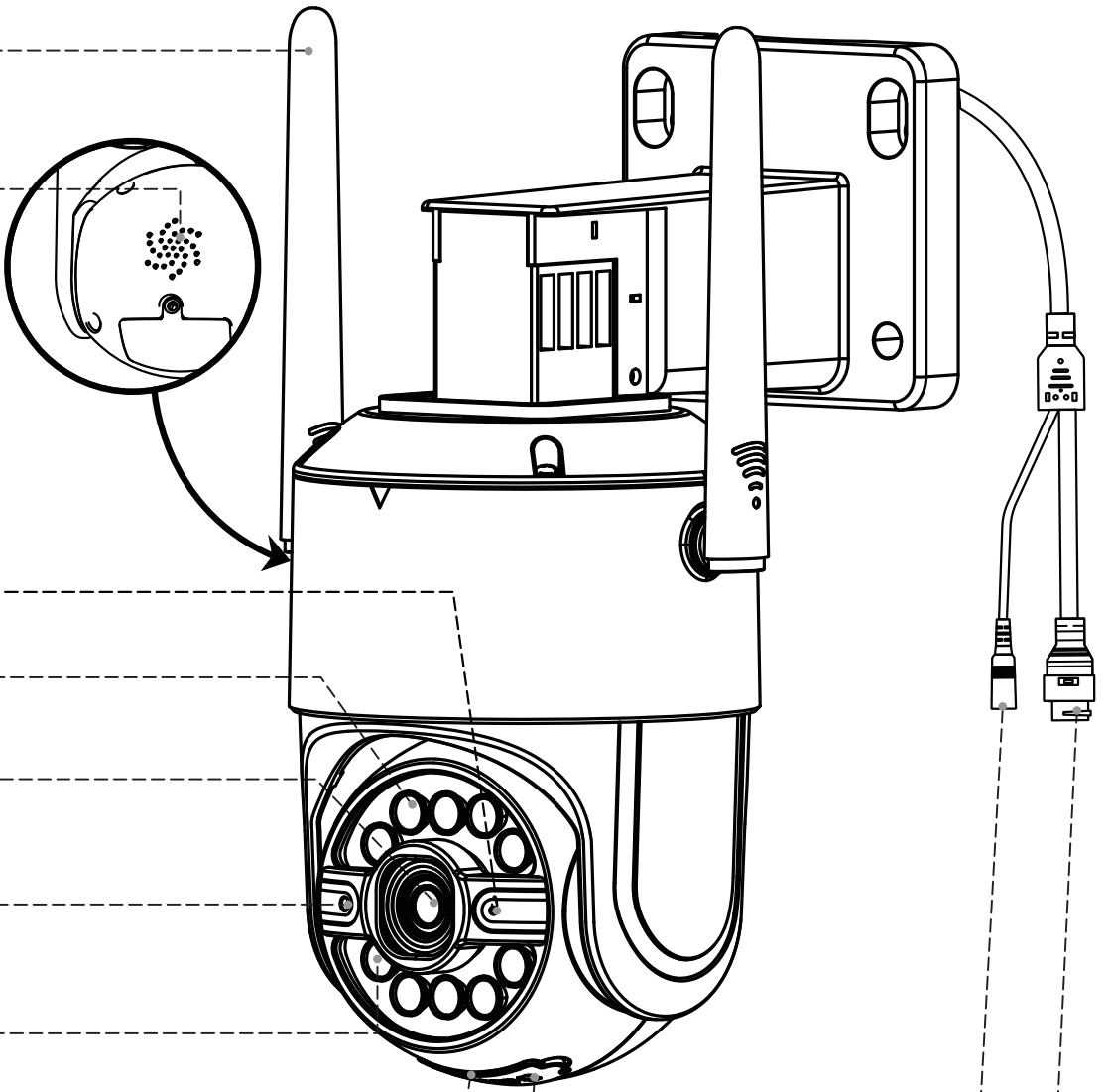

Antenne

Lautsprecher

Netzwerk-Anzeige

IR LED

Linse

Mikrofon

Weiße LED

Micro SD Kartenslot

Zurücksetzen *(Drücken Sie diese Taste und halten Sie 10 Sekunden lang gedrückt, um die Kamera auf die Werkseinstellungen zurückzusetzen.)

Netzanschluss

Netzwerkanschluss

Produktanschluss

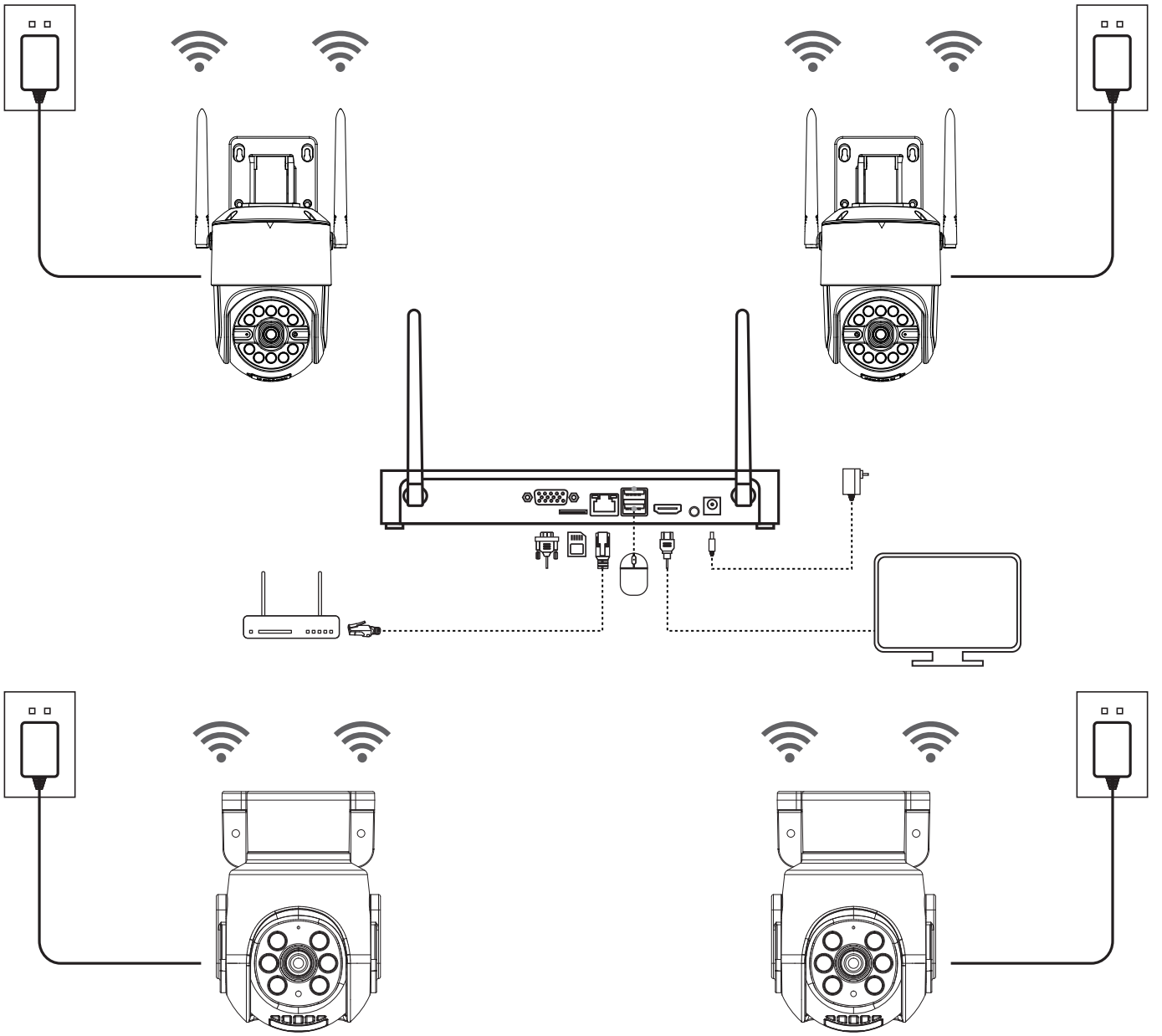

1. Schalten Sie die Kamera und den Rekorder ein.
2. Warten Sie, bis die Geräte eingeschaltet sind. Der NVR sucht automatisch nach der Kamera und stellt sie dar.

Hinweis: Wenn Sie eine neue Kamera kaufen, muss diese gekoppelt werden, bevor sie dem System hinzugefügt werden kann. Bitte klicken Sie auf den folgenden Link für weitere Informationen:

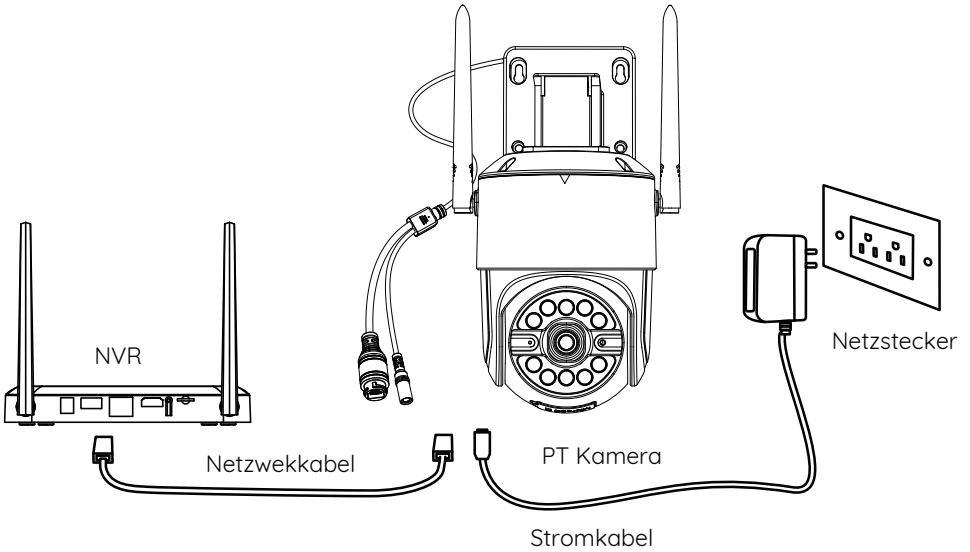

Um zusätzliche Kameras zum NVR hinzuzufügen, befolgen Sie diese Schritte:
1. Schalten Sie die Kamera ein und verbinden Sie den NVR und die Kamera mit einem Ethernet-Kabel.
2. Klicken Sie mit der rechten Maustaste auf den Bildschirm, um das Menü zu öffnen.
3. Wählen Sie "IPC-Kanal-Konfiguration" und klicken Sie auf die Schaltfläche "Suchen".
4. Klicken Sie auf "Alle hinzufügen", um die Kameras zu verbinden. Der Status „Verbunden" zeigt eine erfolgreiche Verbindung an.
5. Trennen Sie das Ethernet-Kabel von der Kamera und dem NVR und warten Sie, bis die Kamera in den WLAN-Modus wechselt.

Montage der Kamera

1. Montageshinweise

• Vermeiden Sie es, die Kamera in Bereichen mit starken Lichtreflexionen zu montieren, wie z. B. in der Sonne, unter Lampen, in der Nähe von Glas oder Spiegeln.
• Stellen Sie sicher, dass die Kamera nicht von anderen Gegenständen bedeckt oder verdeckt ist.
• Platzieren Sie die Kamera nicht in einem dunklen Bereich und richten Sie sie auf einen Bereich mit guter Beleuchtung. Andernfalls kann dies zu schlechter Bildleistung führen. Stellen Sie sicher, dass die Kamera und das erfasste Objekt unter denselben Beleuchtungsbedingungen stehen, um eine bessere Bildqualität zu erzielen.
• Reinigen Sie das Objektiv regelmäßig mit einem weichen Tuch, um eine bessere Bildqualität zu erhalten.
• Stellen Sie sicher, dass der Stromanschluss nicht Wasser, Feuchtigkeit oder Verschmutzung ausgesetzt ist und nicht blockiert wird.
• Montieren Sie die Kamera nicht an Orten, an denen Regen oder Schnee direkt auf das Objektiv fallen kann.

• Die Kamera kann unter extrem kalten Bedingungen arbeiten, bis zu -10 ° C, da beim Einschalten Wärme erzeugt wird. Um die Kamera im Freien zu montieren, können Sie sie für einige Minuten im Innenbereich vorwärmen. (Nur für Außenkamera)

Installation der Kamera

Hinweis:

1. Stellen Sie sicher, dass das Netzwerk vor der Installation der Kamera richtig verbunden ist.
2. Führen Sie das Kabel vor der Installation durch die Kabelnut am Montagesockel.

A Installation an der Wand

1. Bohren Sie entsprechend der Positionsetiketten der Kamera Löcher und stecken Sie die Dübel ein.
2. Ziehen Sie die Schrauben fest, um die Kamera auf der Halterung zu befestigen.
3. Befestigen Sie den oberen Halter der Kamera an der Halterung und ziehen Sie die Schrauben fest.
4. Passen Sie den Kamerawinkel an, indem Sie die horizontale und vertikale Ausrichtung mit der ZOSI App anpassen.

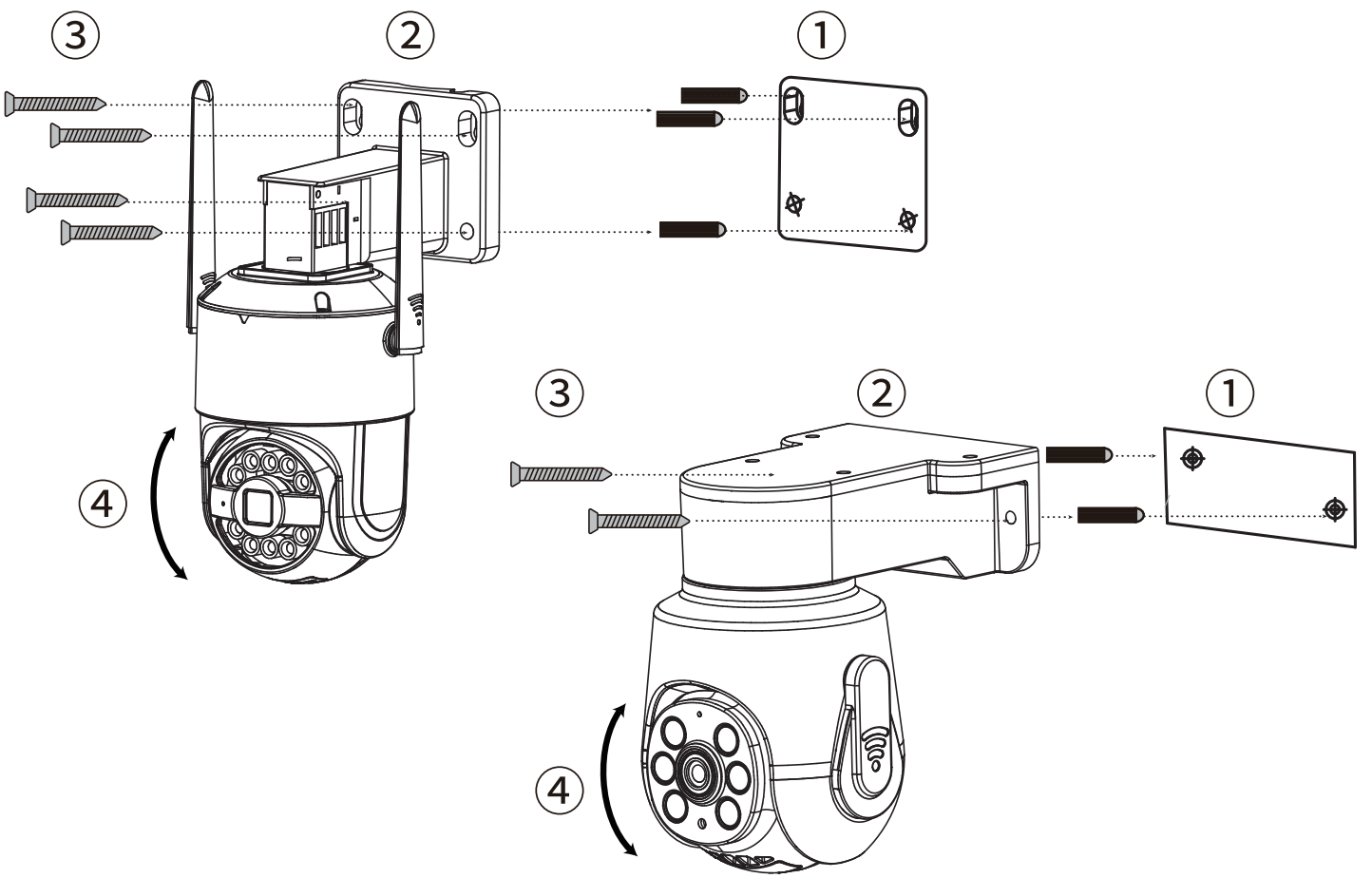

B Installation an der Decke

1. Bohren Sie entsprechend der Positionsetiketten der Kamera Löcher und stecken Sie die Dübel ein.
2. Ziehen Sie die Schrauben fest, um die Kamera auf der Halterung zu befestigen.
3. Befestigen Sie den oberen Halter der Kamera an der Halterung und ziehen Sie die Schrauben fest.
4. Passen Sie den Kamerawinkel an, indem Sie die horizontale und vertikale Ausrichtung mit der ZOSI App anpassen.

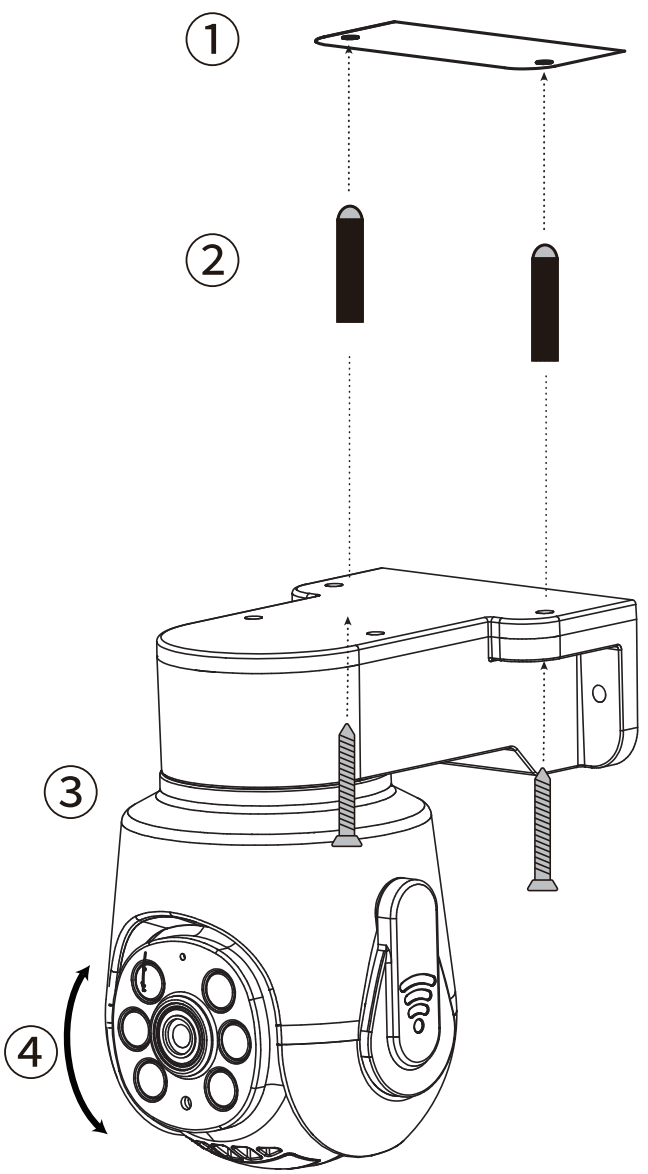

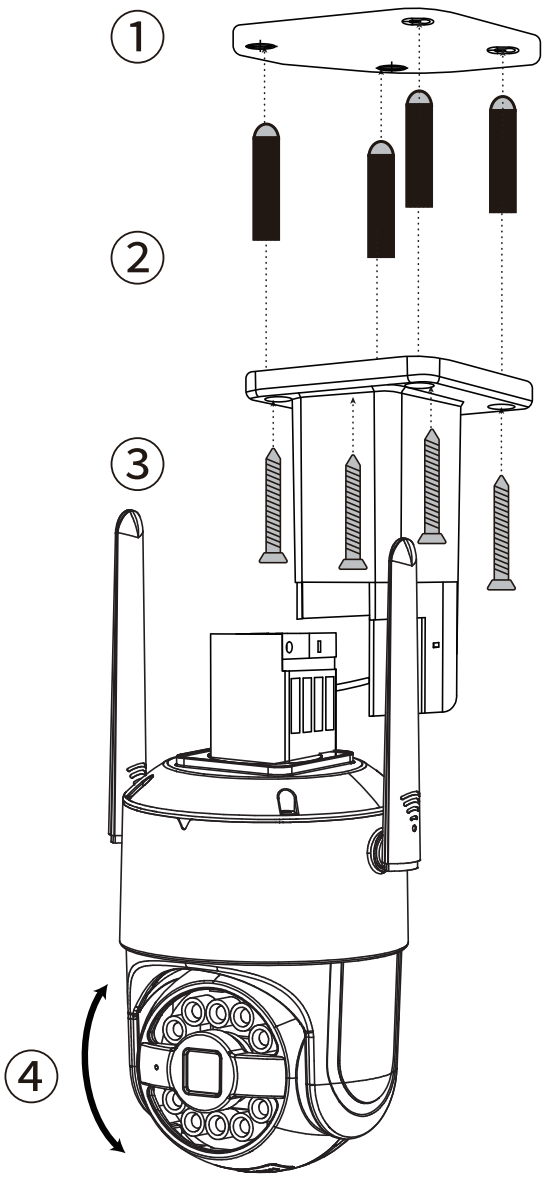

Montageabstand, -höhen und -winkel

Abstand: Beste Genauigkeit für Objekte innerhalb von 5-50 Fuß (1,5-15 m).
Winkel: Neigen Sie die Kamera um 30°-60° von der horizontalen Position nach unten.
Höhe: Installieren Sie die Kamera in einer Höhe von 8-16 Fuß (2,5-5 m) über dem Boden.

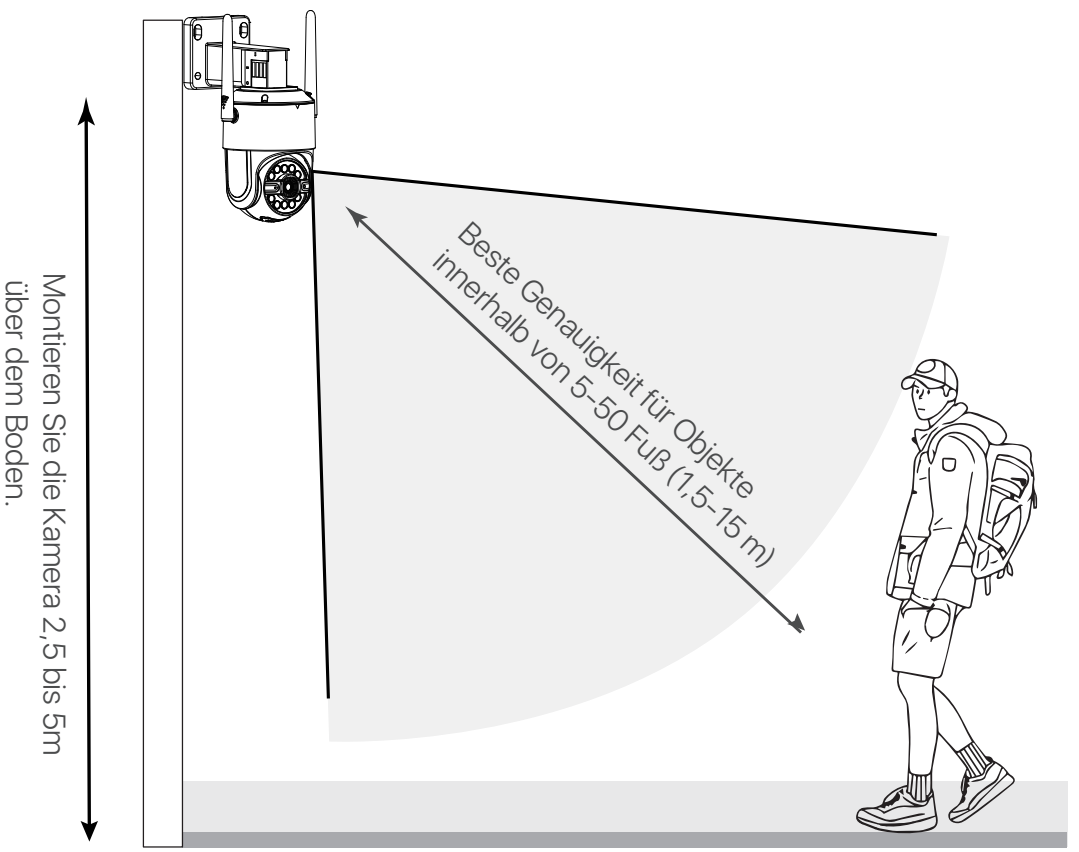

Hinweis: Die Präzision der Personenerkennung kann durch verschiedene Faktoren beeinflusst werden, z. B. durch den Abstand zwischen der Person und der Kamera, die Größe der Person und die Höhe und den Winkel der Kamera.Auch die Nachtsichttechnologie kann sich auf die Präzision und Entfernung der Erkennung auswirken.

Häufig gestellte Fragen

Q: Unterstützt die Kamera Bewegungserkennung und Bildaufnahme?
A: Es werden automatisch Bilder aufgenommen, wenn Personen erkannt werden oder wenn es eine Veränderung in den erkannten Bildern gibt. Die Benutzer können auch manuell Bilder mit unserer ZOSI Smart APP aufnehmen.

Q : Die Kamera wird vor der Installation getestet, aber die drahtlose Verbindung zeigt kein Bild?
A: Versuchen Sie bitte, die Kamera mit einem Netzwerkkabel mit dem NVR zu verbinden, um sie zurückzusetzen, bevor Sie sie erneut hinzufügen.

Q: Kamera ohne Strom?
A: Wenn die Kamera nach dem Wechseln der Stromversorgung und einem erneuten Versuch immer noch nicht eingeschaltet werden kann, überprüfen Sie bitte, ob das Infrarotlicht der Kamera leuchtet. Wenn das Infrarotlicht nicht leuchtet, ist das Gerät möglicherweise beschädigt und muss ersetzt werden.

Anweisungen für die Akkreditierung

1. FCC-Konformitätserklärung

Dieses Gerät erfüllt die Anforderungen von Teil 15 der FCC-Vorschriften.
Der Betrieb unterliegt den beiden folgenden Bedingungen.
(1) Dieses Gerät wird keine schädlichen Störungen verursachen.
(2) Dieses Gerät unterliegt externen Störungen, einschließlich Störungen, die zu einem unerwünschten Betrieb führen können.

Vereinfachte EU-Konformitätserklärung

ZOSI erklärt, dass das Gerät mit den grundlegenden Anforderungen und anderen relevanten Bestimmungen der Richtlinie 2014/53/EU übereinstimmt.

Richtige Entsorgung dieses Produkts

Diese Kennzeichnung weist darauf hin, dass dieses Produkt in der gesamten EU nicht mit anderen Haushaltsabfällen entsorgt werden darf. Um mögliche Schäden für die Umwelt oder die menschliche Gesundheit durch Abfallentsorgung zu vermeiden und die nachhaltige Wiederverwendung von Materialressourcen zu fördern, recyceln Sie es bitte verantwortungsvoll. Um Ihr Altgerät zurückzugeben, besuchen Sie bitte das Rückgabe- und Sammelsystem oder wenden Sie sich an den Händler, bei dem Sie das Produkt gekauft haben. Dieser kann das Produkt für ein umweltgerechtes Recycling entgegennehmen.

Informationen zu Elektro- und Elektronikgeräten

Der nachstehende Hinweis richtet sich an private Endnutzer, die Elektro- und/ oder Elektronikgeräte nutzen.

1. Getrennte Erfassung von Altgeräten

Elektro- und Elektronikgeräte, die zu Abfall geworden sind, werden als Altgeräte bezeichnet. Besitzer von Altgeräten haben diese einer vom unsortierten Siedlungsabfall getrennten Erfassung zuzuführen. Altgeräte gehören insbesondere nicht in den Hausmüll, sondern in spezielle Sammel- und Rückgabesysteme.

2. Batterien und Akkus

Besitzer von Altgeräten haben Altbatterien und Altakkumulatoren, die nicht vom Altgerät umschlossen sind, im Regelfall vor der Abgabe an einer Erfassungsstelle von diesem zu trennen. Dies gilt nicht, soweit die Altgeräte bei öffentlich-rechtlichen Entsorgungsträgern abgegeben und dort zum Zwecke der Vorbereitung zur Wiederverwendung von anderen Altgeräten separiert werden.

3. Möglichkeiten der Rückgabe von Altgeräten

Wenn Sie Altgeräten besitzen, können Sie an den durch öffentlich-rechtliche Entsorgungsträger eingerichteten und zur Verfügung stehenden Möglichkeiten der Rückgabe oder Sammlung von Altgeräten zum Zwecke der ordnungsgemäßen Entsorgung der Altgeräte abgeben.

Gegebenenfalls ist dort auch eine Abgabe von Elektro- und Elektronikgeräten zum Zwecke der Wiederverwendung der Geräte möglich. Nähere Informationen hierzu erhalten Sie von der jeweiligen Sammel- bzw. Rücknahmestelle.
Nachstehend finden Sie die Möglichkeit, ein Onlineverzeichnis der Sammel und Rücknahmestellen einzusehen: https://www.ear-system.de/ear-verzeichnis/eba#no-back

4. Datenschutz-Hinweis

Altgeräte enthalten häufig sensible personenbezogene Daten. Dies gilt insbesondere für Geräte der Informations- und Telekommunikationstechnik wie Computer und Smartphones. Bitte beachten Sie in Ihrem eigenen Interesse, dass für die Löschung der Daten auf den zu entsorgenden Altgeräten jeder Endnutzer selbst verantwortlich ist.

5. Bedeutung des Symbols „durchgestrichene Mülltonne“

Das auf den Elektro- und Elektronikgeräten regelmäßig abgebildeten Symbol einer durchgestrichenen Mülltonne weist darauf hin, dass das jeweilige Gerät am Ende seiner Lebensdauer getrennt vom unsortierten Siedlungsabfall zu erfassen ist.

Cosa c’è nella scatola

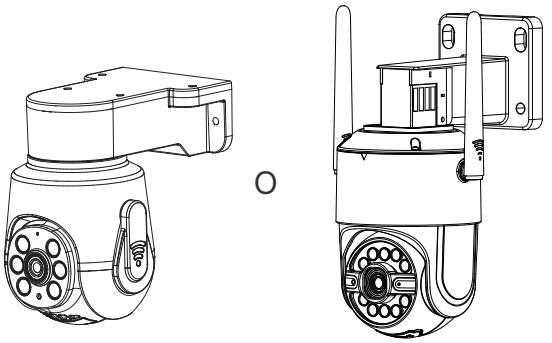

Telecamera

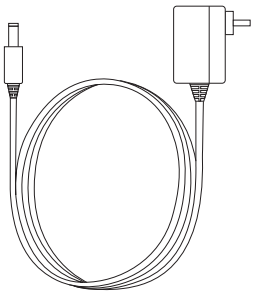

Adattatore di Alimentazione

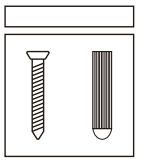

Confezione di Viti

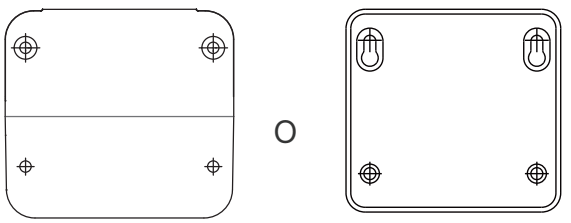

Dima di Montaggio

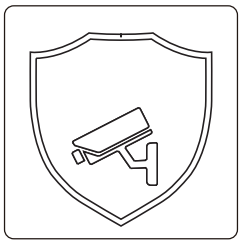

Adesivo di Avvertimento



Guida Rapida

NOTA: la telecamera e gli accessori variano a seconda del modello di prodotto, si prega di fare riferimento al prodotto effettivo.

Presentazione della Telecamera

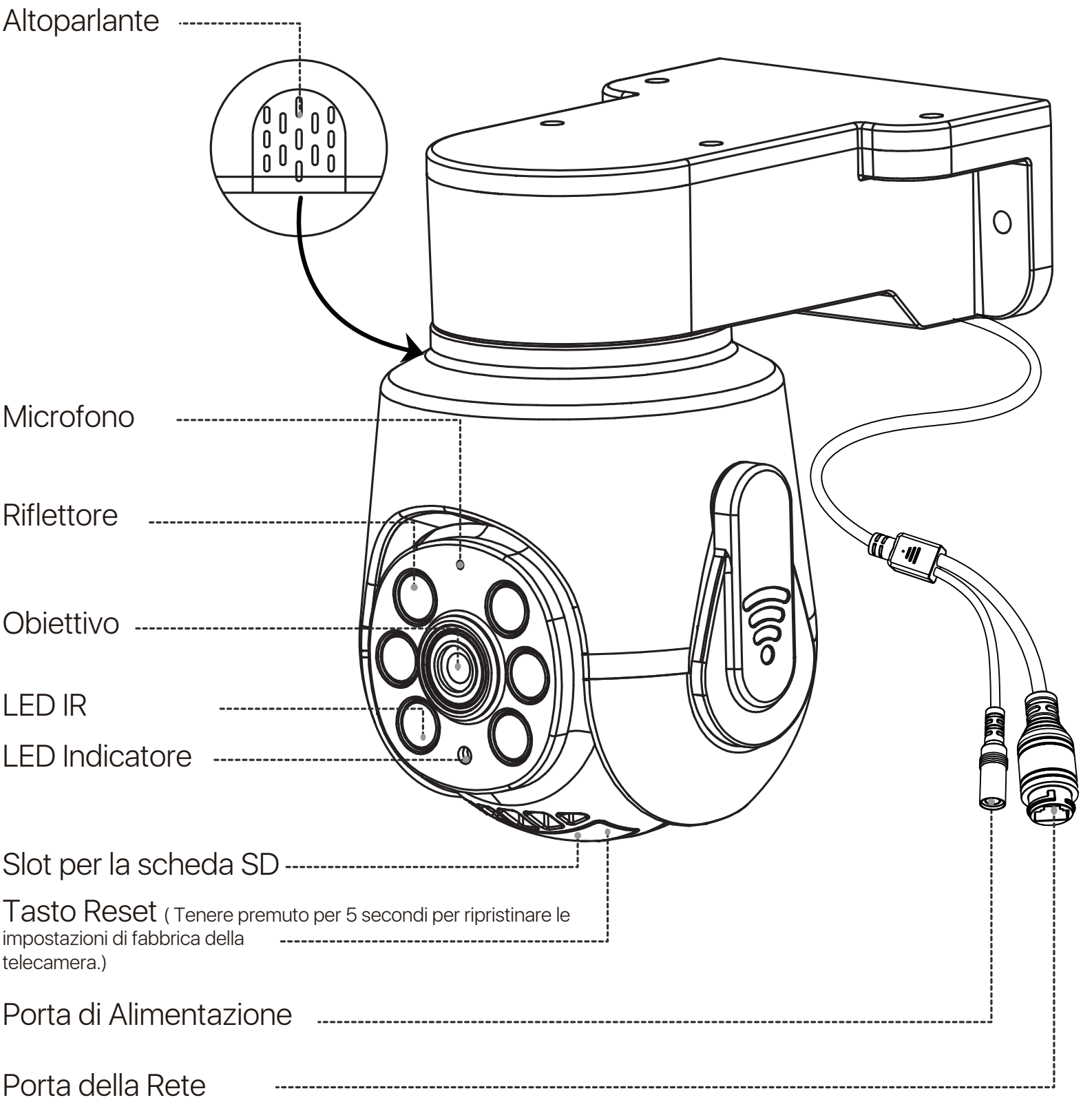

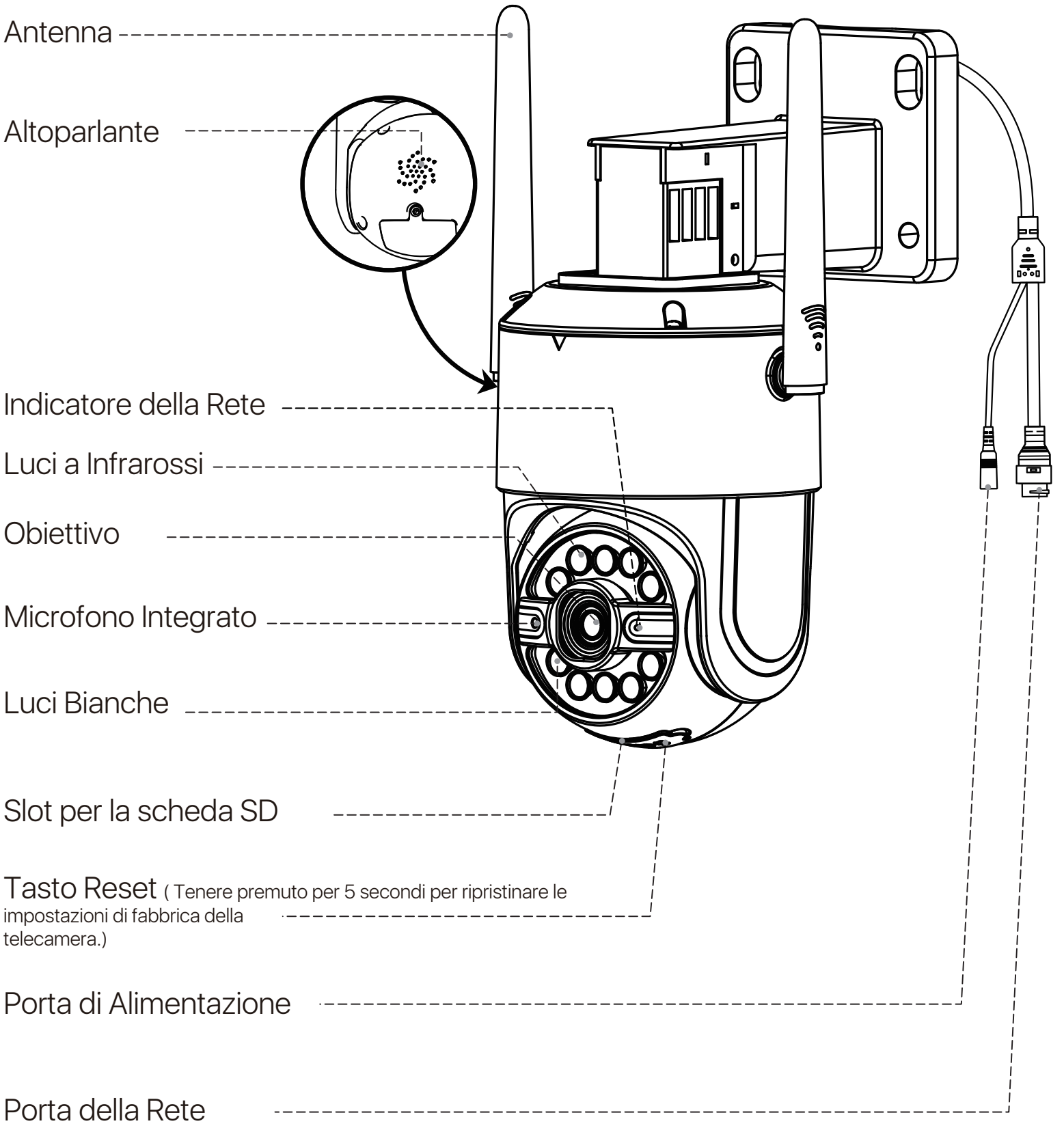
Antenna
Altoparlante
Indicatore della Rete
Luci a Infrarossi
Obiettivo
Microfono Integrato
Luci Bianche
Slot per la scheda SD
Tasto Reset (Tenere premuto per 5 secondi per ripristinare le impostazioni di fabbrica della telecamera.)
Porta di Alimentazione
Porta della Rete

Collegamento

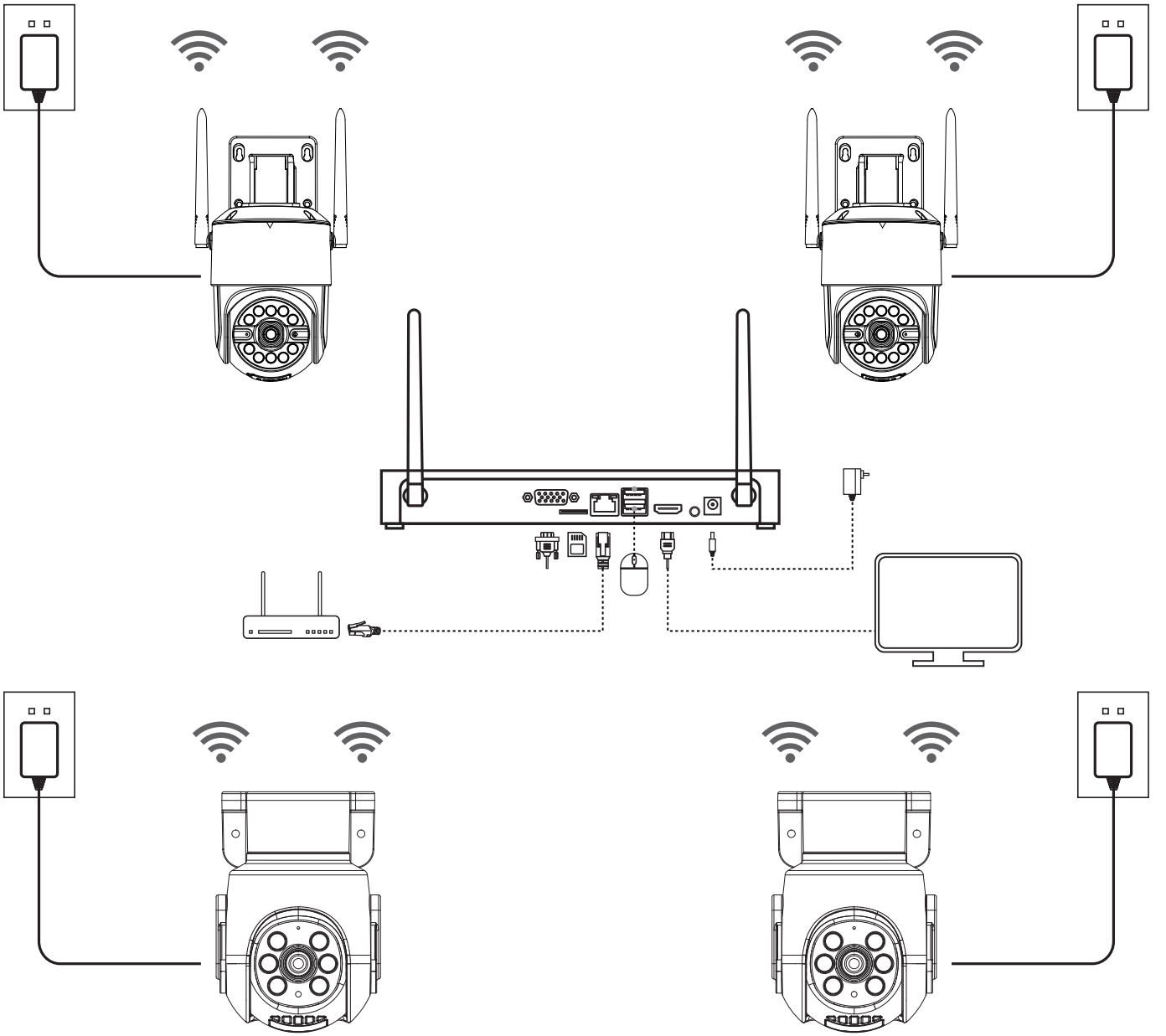

1. Accendere la telecamera e l'NVR WiFi.
2. Dopo l'accensione dei dispositivi, l'NVR si accoppierà automaticamente con la telecamera e vengono visualizzate automaticamente immagini sullo schermo.
NOTA: Se si acquista una nuova telecamera aggiuntiva, è necessario eseguire manualmente la connessione al sistema. Per informazioni dettagliate, consultare i seguenti link.

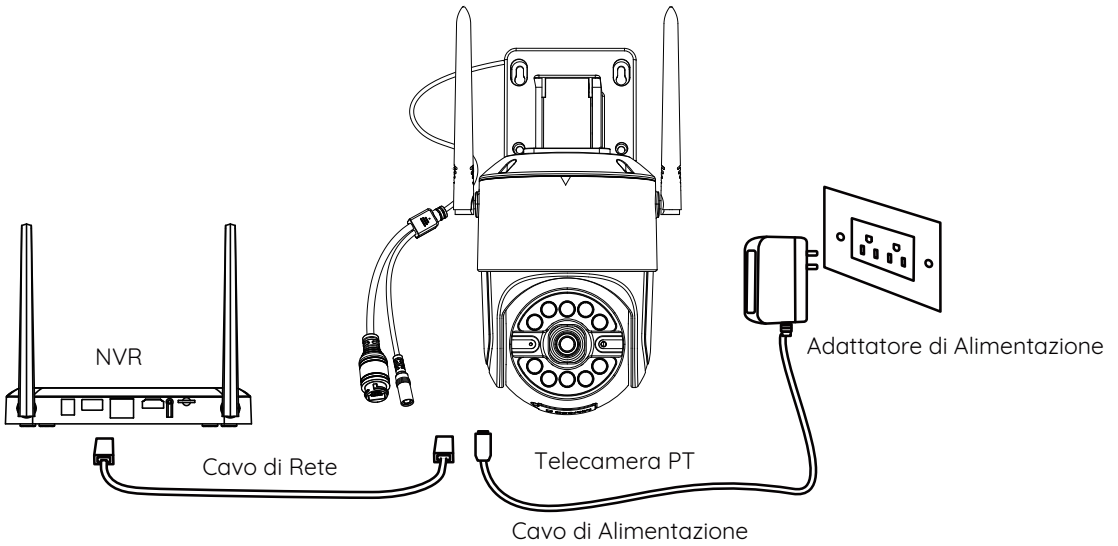

Per aggiungere altre telecamere all'NVR, attenersi alla seguente procedura: - Aggiungere una telecamera al NVR.

1. Accendere la telecamera e collegare il NVR e la telecamera con un cavo Ethernet.
2. Fare clic con il pulsante destro del mouse sullo schermo per aprire il menu.
3. Selezionare "Configurazione canale IPC" e fare clic sul pulsante "Cerca".
4. Fare clic su "Aggiungi tutto" per collegare le telecamere. Lo stato "Connesso" indica che la connessione è riuscita.
5. Scollegare il cavo Ethernet dalla telecamera e dal NVR e attendere che la telecamera passi alla modalità WiFi.

Installare la Telecamera

1. Precauzioni per l'installazione

• Evitare di dirigere la telecamera verso oggetti fortemente illuminati o riflettenti, come la luce del sole, i vetri, gli specchi e altre aree con forte rifrazione della luce.
• Non installare la telecamera in luoghi con oggetti che la coprono o la oscurano.
• Non posizionare la telecamera in un'area ombreggiata mentre la si punta verso un'area ben illuminata. Altrimenti, le prestazioni dell'immagine potrebbero risultare scadenti. Per una migliore qualità dell'immagine, assicurarsi che la telecamera e l'oggetto da riprendere si trovino nelle stesse condizioni di illuminazione.
• Per una migliore qualità dell'immagine, si consiglia di pulire di tanto in tanto l'obiettivo con un panno morbido.
• Non esporre la porta di alimentazione all'acqua o all'umidità, né bloccarla con sporcizia o altro.
• Non installare la telecamera in luoghi in cui pioggia e neve possano colpire direttamente l'obiettivo.

• La telecamera può funzionare in condizioni di freddo estremo, fino a -10℃, perché produce calore quando è accesa. Prima di installarla all'aperto, è possibile accendere la telecamera al chiuso per alcuni minuti (solo per le telecamere da esterno).

Come installare la telecamera

NOTA:

1. Prima di installare la telecamera, configurare la rete.
2. Prima di installare la telecamera, far passare il cavo attraverso la scanalatura della base di montaggio.

A Installazione a parete

1. Praticare i fori in base alla dima di montaggio della telecamera e inserire i tasselli.
2. Serrare le viti per fissare la base della telecamera in posizione.
3. Montare la staffa superiore della telecamera sulla base e stringere le viti di fissaggio della staffa.
4. Regolare l'angolo della telecamera, è possibile utilizzare l'APP ZOSI Smart per regolare l'angolo orizzontale e verticale.

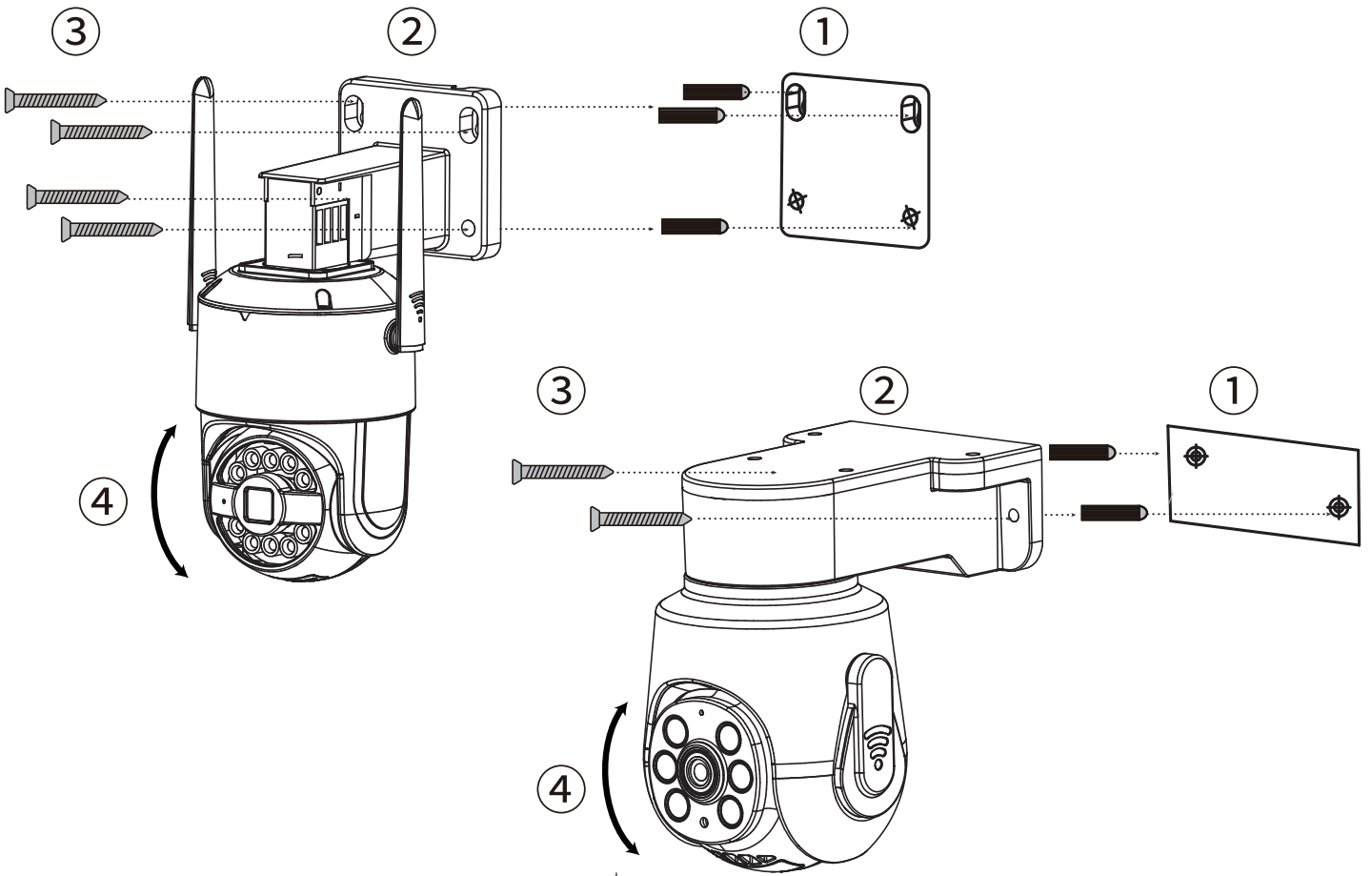

B Installazione a soffitto

1. Praticare i fori in base alla dima di montaggio della telecamera e inserire i tasselli.
2. Serrare le viti per fissare la base della telecamera in posizione.
3. Montare la staffa superiore della telecamera sulla base e stringere le viti di fissaggio della staffa.
4. Regolare l'angolo della telecamera, è possibile utilizzare l'APP ZOSI Smart per regolare l'angolo orizzontale e verticale.

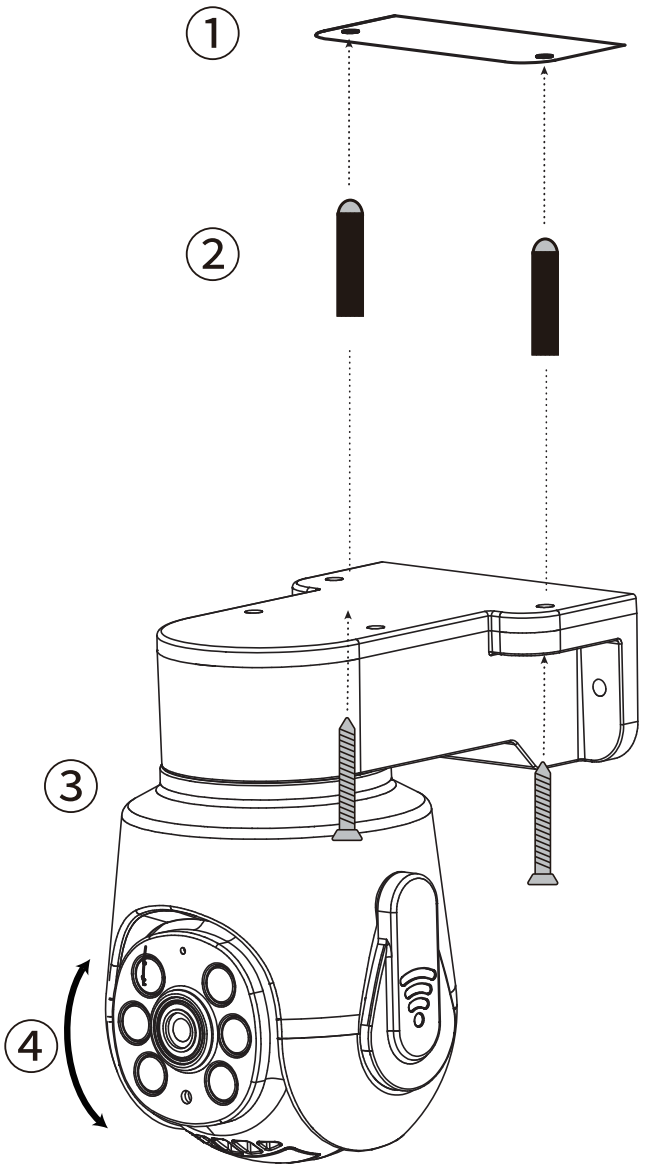

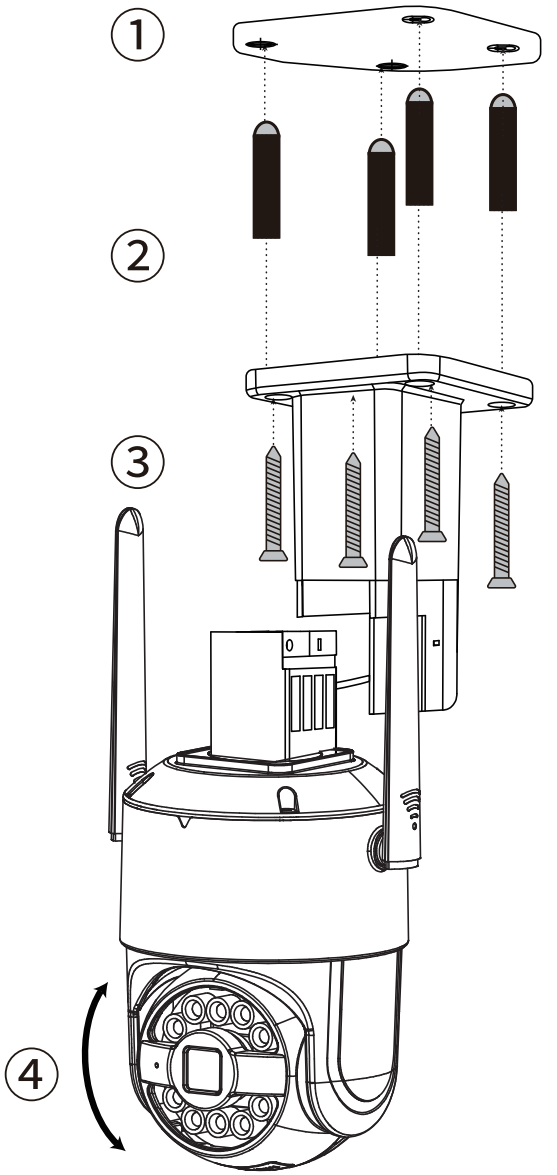

Distanza, altezza e angolo di installazione

Distanza: Migliore precisione per oggetti entro 1,5-15 metri.
Angolo: Inclinare la telecamera di circa 30°-60°rispetto alla posizione orizzontale.
Altezza: Installare la telecamera a 2,5-5 m dal suolo.

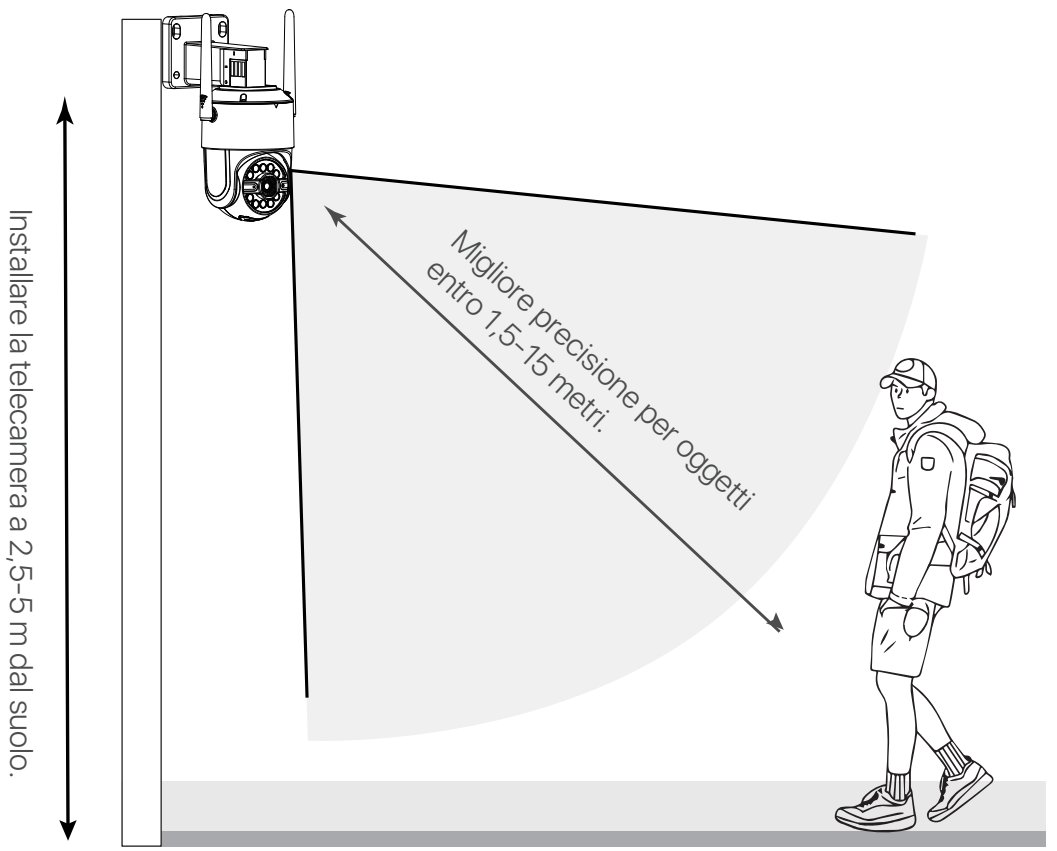

NOTA: l'accuratezza del rilevamento umano può essere influenzata da una serie di fattori, come la distanza tra la persona e la telecamera, l'altezza della persona, l'altezza e l'angolo della telecamera. Anche la tecnologia di visione notturna può influire sulla precisione e sulla distanza di rilevamento.

Domande Frequenti

Domanda: La telecamera supporta la rilevazione del movimento e la cattura di immagini?
Risposta: Cattura automaticamente le immagini quando vengono rilevate persone o quando c'è un cambiamento nelle immagini rilevate. Gli utenti possono anche catturare manualmente le immagini utilizzando l'app ZOSI Smart

D: Non viene visualizzata alcuna immagine dalla telecamera tramite connessione WiFi nel test prima dell'installazione?
R: Provare a resettare la telecamera tramite la connessione Ethernet con l'NVR prima di aggiungerla di nuovo.

D: La telecamera non si accende?
R: Se la telecamera continua a non accendersi dopo aver cambiato l'alimentatore, verificare se la luce a infrarossi è accesa o meno. Se la luce a infrarossi non è accesa, è possibile che la telecamera sia difettosa; si può richiedere l'assistenza.

Notifica di conformità

1. FCC Dichiarazione di conformità

Questo dispositivo è conforme alla Parte 15 delle norme FCC.
Il funzionamento è soggetto alle due condizioni seguenti:
(1) Il dispositivo non deve causare interferenze dannose.
(2) Questo dispositivo deve accettare qualsiasi interferenza ricevuta, comprese quelle che possono causare un funzionamento indesiderato.

CE Dichiarazione di conformità UE Semplificata

ZOSI dichiara che questo dispositivo è conforme ai requisiti essenziali e alle altre disposizioni pertinenti della direttiva 2014/30/UE.

Corretto smaltimento di questo prodotto

Questo marchio indica che questo prodotto non può essere smaltito con altri rifiuti domestici in tutta l'UE. Per evitare possibili danni all' ambiente o alla salute umana dovuti allo smaltimento incontrollato dei rifiuti e per promuovere il riutilizzo sostenibile delle risorse materiali, si prega di riciclarlo in modo responsabile. Per restituire il dispositivo usato, visitare il sistema di restituzione e raccolta o contattare il rivenditore presso il quale è stato acquistato il prodotto. Il prodotto può essere ritirato per essere riciclato in modo sicuro per l'ambiente.

Productlijst

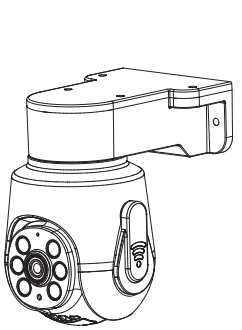
of
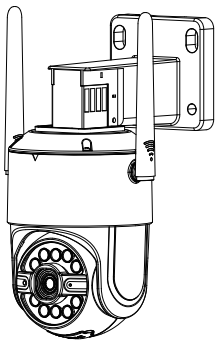

Telecamera

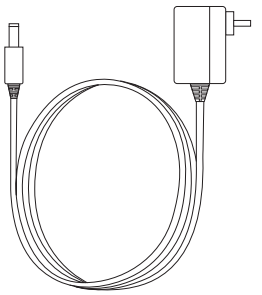

Voedingseenheid 12V 1A

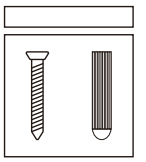

Schroevenset

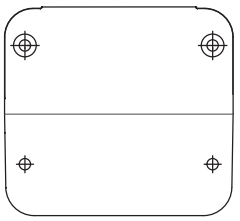
of
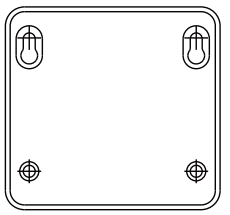

Plaatsingssticker



Waarschuwingssticker



Snelstartgids

Opmerking: Camera en accessoires kunnen variëren afhankelijk van het productmodel. Bekijk de werkelijke producten.

Productstructuur

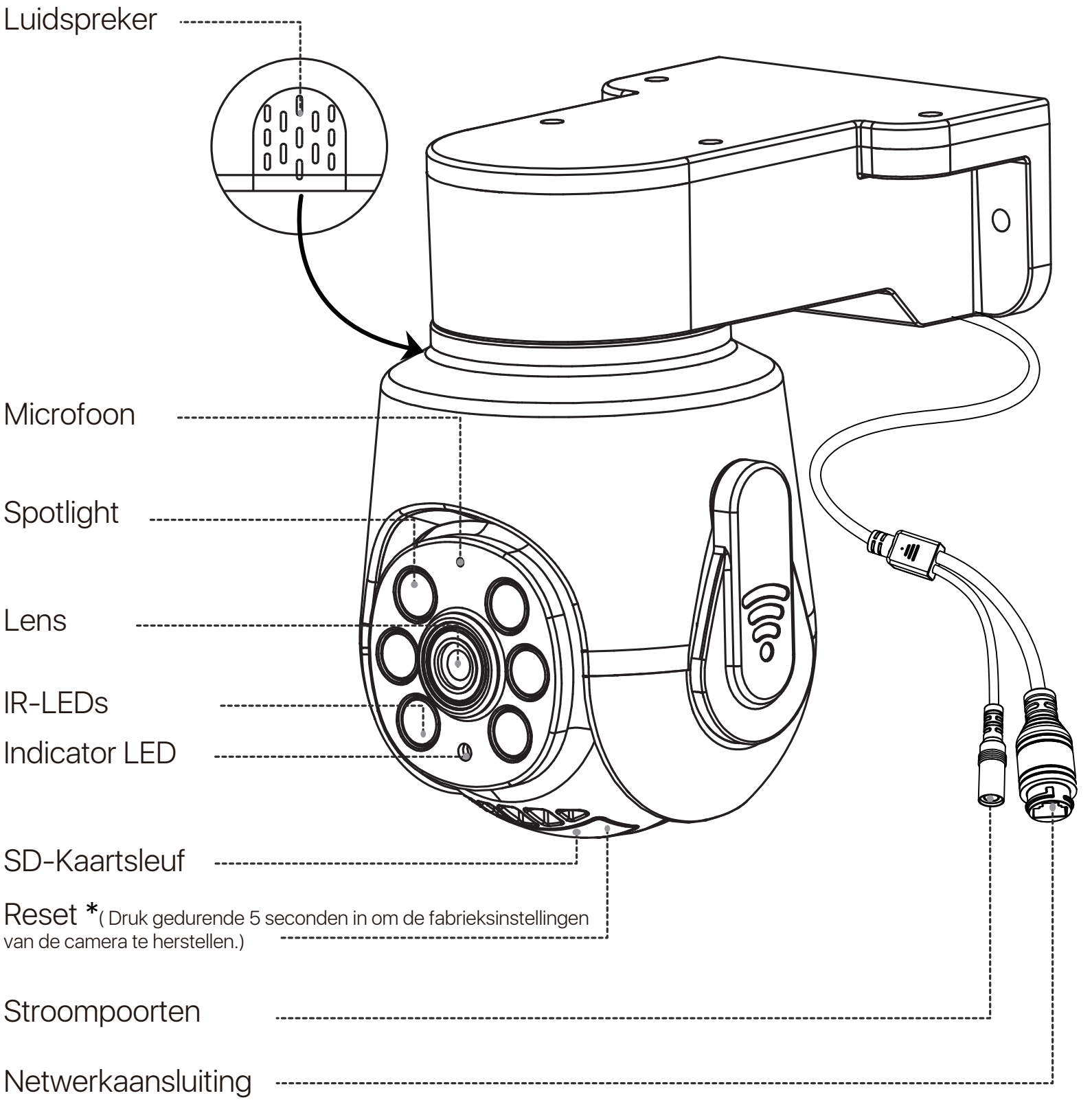

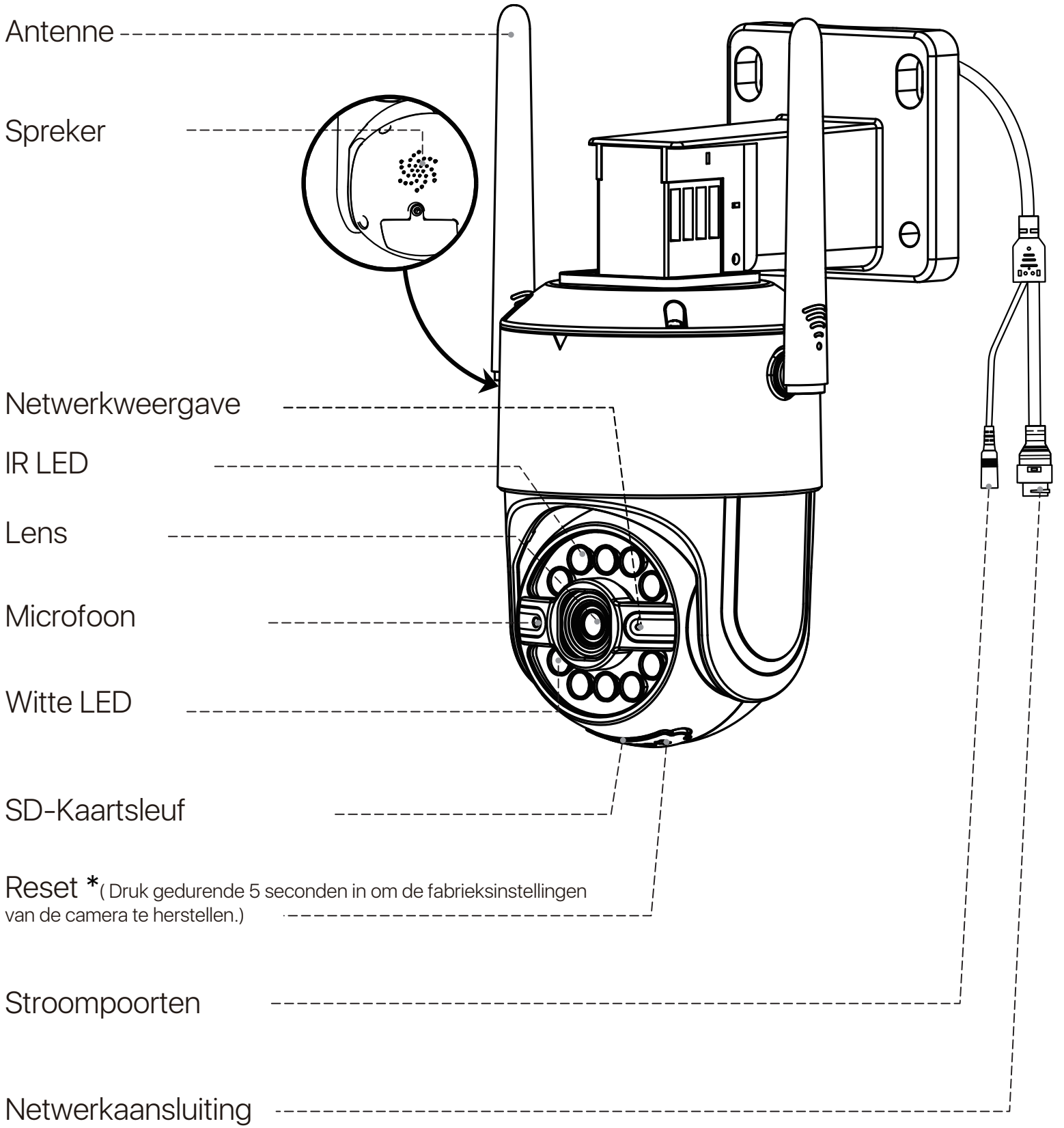
Antenne
Spreker
Netwerkweergave
IR LED
Lens
Microfoon
Witte LED
SD-Kaartsleuf
Reset *(Druk gedurende 5 seconden in om de fabrieksinstellingen van de camera te herstellen.)
Stroompoorten
Netwerkaansluiting

Productaansluiting

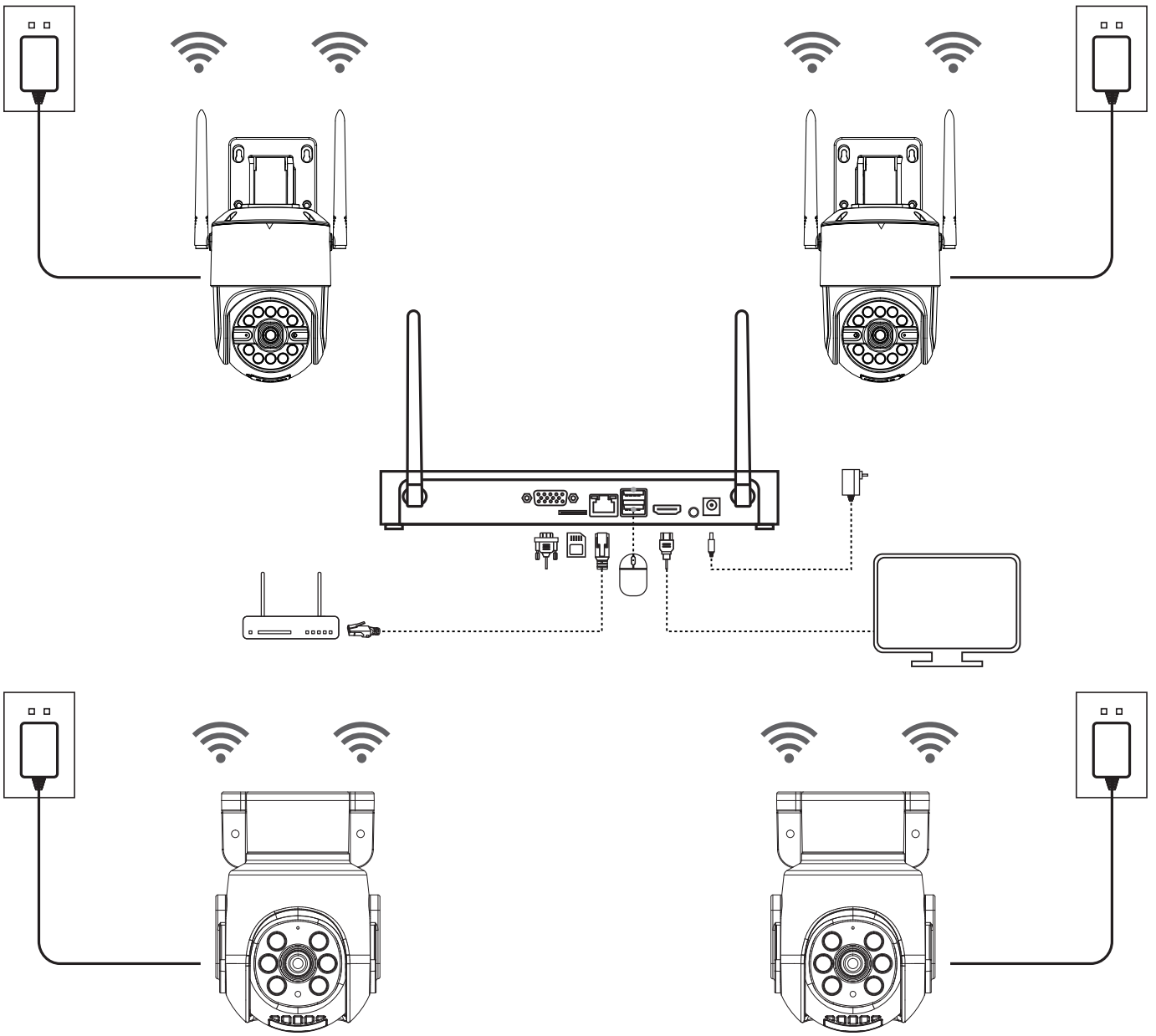

1. Schakel de camera en de recorder in.
2. Wacht tot de apparaten zijn ingeschakeld. De NVR zal automatisch de camera zoeken en weergeven.

Opmerking: Als u een nieuwe camera aanschaft, moet deze worden gekoppeld voordat deze aan het systeem kan worden toegevoegd. Klik op de volgende link voor meer informatie:

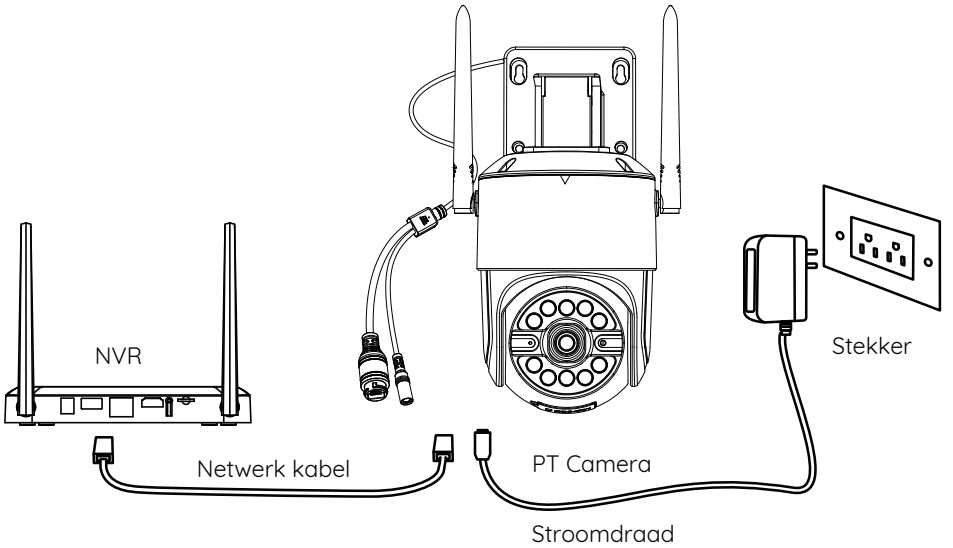

Volg deze stappen om extra camera's aan de NVR toe te voegen:
1. Zet de camera aan en verbind de NVR en de camera met een ethernetkabel.
2. Klik met de rechtermuisknop op het scherm om het menu te openen.
3. selecteer "IPC Channel Configuration" en klik op de knop "Zoeken
4. Klik op "Alles toevoegen" om de camera's aan te sluiten. De status "Connected" geeft een succesvolle verbinding aan. 5. Klik op "Add all" om de camera's aan te sluiten.
5. Koppel de ethernetkabel los van de camera en de NVR en wacht tot de camera overschakelt naar de Wi-Fi-modus.

Montage van de camera

1. Montage-instructies

• Vermijd montage van de camera op plaatsen met sterke lichtreflecties, zoals in de zon, onder lampen, in de buurt van glas of spiegels.
• Zorg ervoor dat de camera niet wordt bedekt of verduisterd door andere voorwerpen.
• Plaats de camera niet in een donkere ruimte en richt deze op een ruimte met goede verlichting. Als u dit niet doet, kan dit leiden tot slechte beeldprestaties. Zorg ervoor dat de camera en het vastgelegde object zich in dezelfde lichtomstandigheden bevinden voor een betere beeldkwaliteit.
• Reinig de lens regelmatig met een zachte doek voor een betere beeldkwaliteit.
• Zorg ervoor dat de stroomaansluiting niet wordt blootgesteld aan water, vocht of vuil en niet wordt geblokkeerd.
• Monteer de camera niet op een plek waar regen of sneeuw direct op de lens kan vallen.

• De camera kan werken in extreem koude omstandigheden, tot -10 ° C, aangezien er warmte wordt gegenereerd wanneer hij wordt ingeschakeld. Om de camera buiten te monteren, kunt u deze binnen enkele minuten voorverwarmen. (Alleen voor buitencamera's)

Camera-installatie

Opmerking:

1. Zorg ervoor dat het netwerk correct is verbonden voordat u de camera installeert.
2. Voer de kabel door de kabelgoot op de montagesokkel voordat u de camera installeert.

A Installatie aan de muur

1.Boor gaten volgens de positie-etiketten van de camera en plaats pluggen.
2. Draai de schroeven vast om de camera op de beugel te bevestigen.
3. Bevestig de bovenste beugel van de camera aan de beugel en draai de schroeven vast.
4. Pas de camerahoek aan door de horizontale en verticale uitlijning aan te passen met de ZOSI-app.

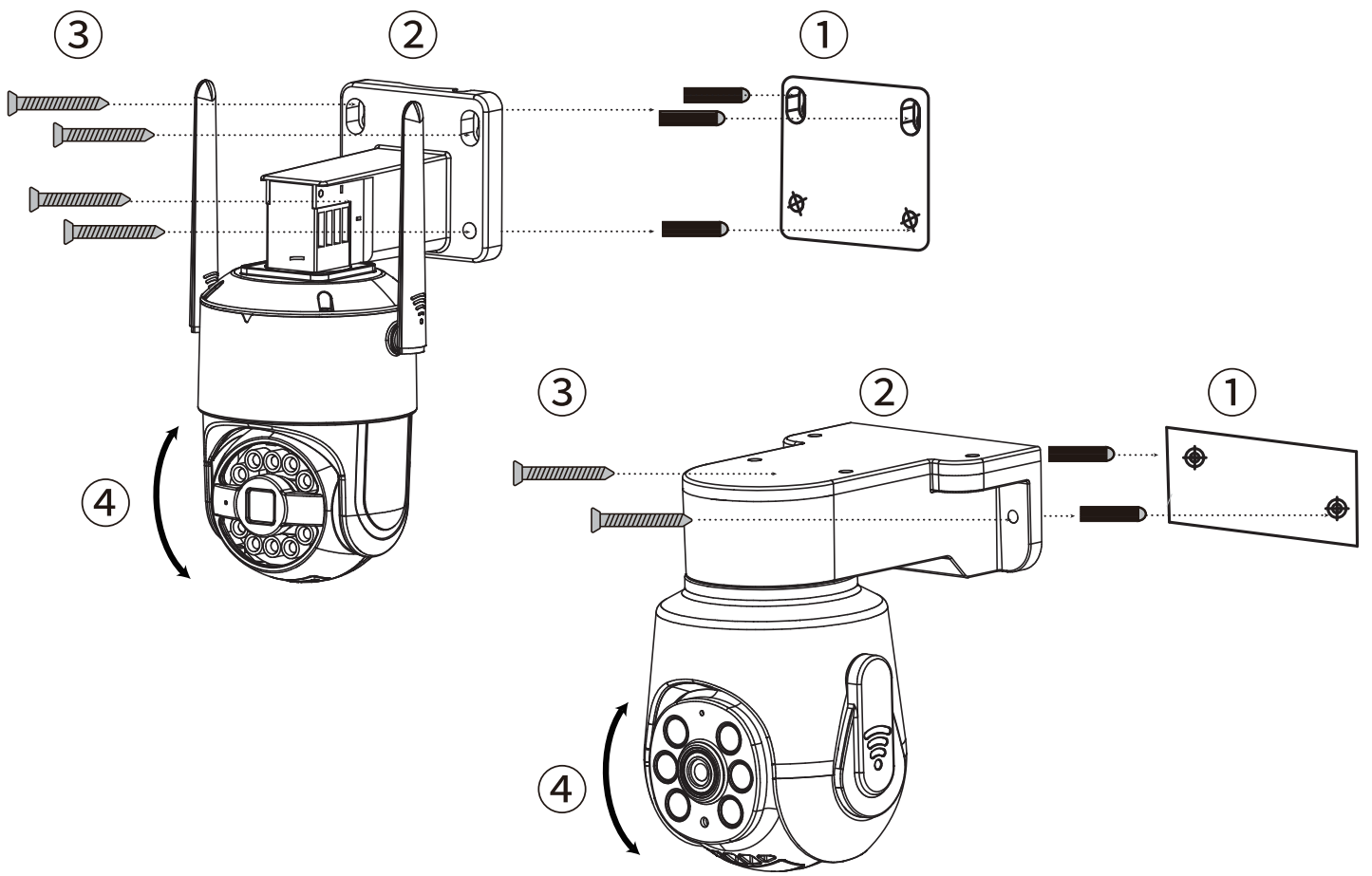

B Installatie aan het plafond

1. Boor gaten volgens de positie-etiketten van de camera en plaats pluggen.
2. Draai de schroeven vast om de camera op de beugel te bevestigen.
3. Bevestig de bovenste beugel van de camera aan de beugel en draai de schroeven vast.
4. Pas de camerahoek aan door de horizontale en verticale uitlijning aan te passen met de ZOSI-app.

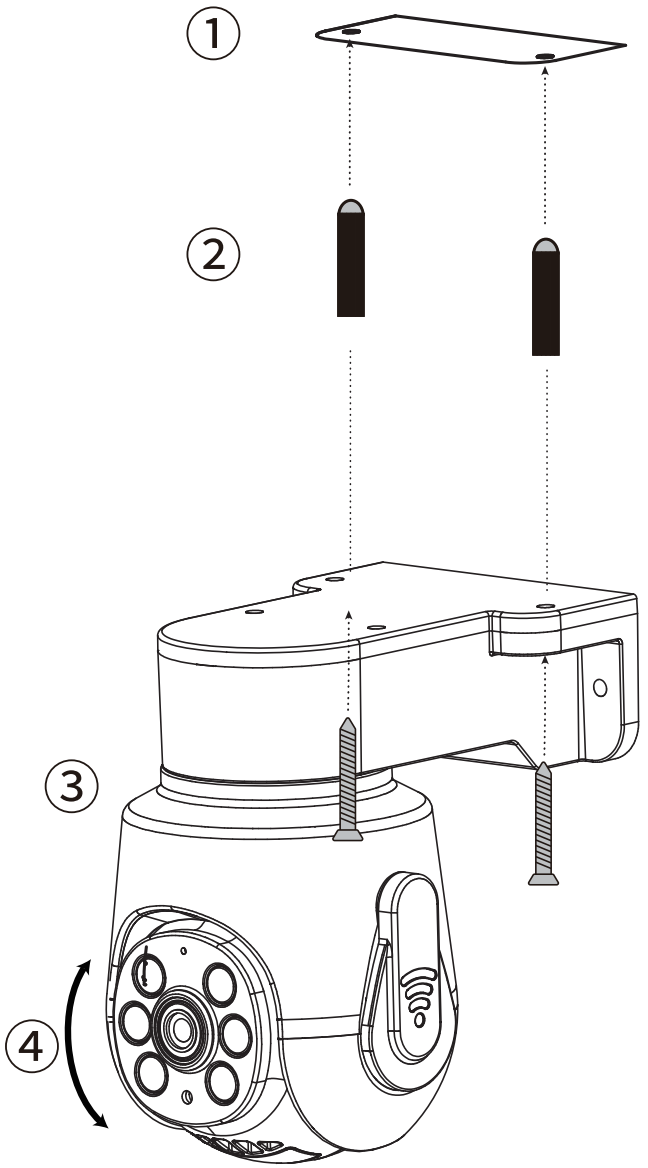

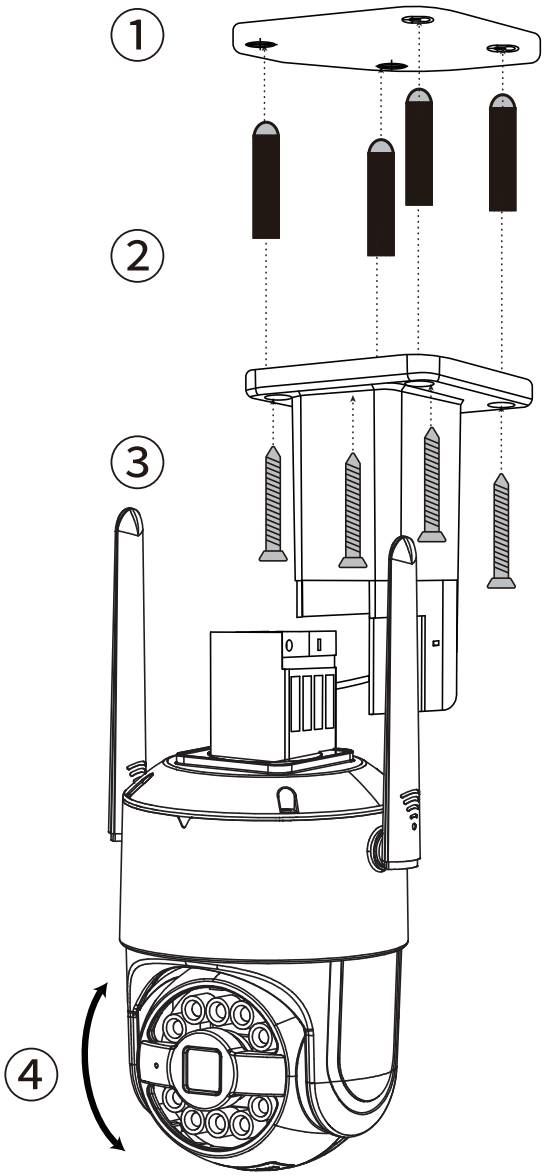

Montageafstand, hoogte en hoek

Afstand: Beste nauwkeurigheid voor objecten binnen 5-50 voet (1,5-15 m).
Hoek: Kantel de camera 30°-60° naar beneden vanuit de horizontale positie.
Hoogte: installeer de camera op een hoogte van 8-16 voet (2,5-5 m) vanaf de grond.

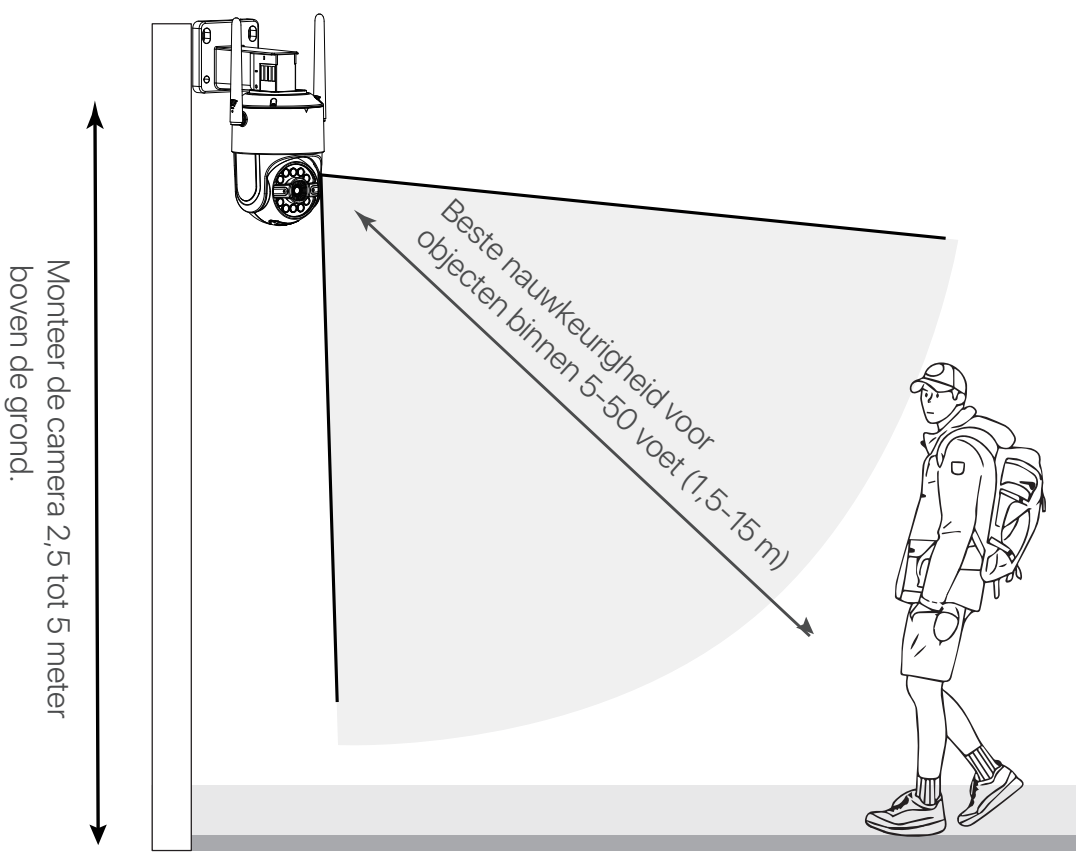

Opmerking: De nauwkeurigheid van persoonsdetectie kan worden beïnvloed door verschillende factoren, b.v. B. door de afstand tussen de persoon en de camera, de hoogte van de persoon en de hoogte en hoek van de camera Nachtzichttechnologie kan ook de precisie en afstand van detectie beïnvloeden.

Veelgestelde vragen

Q: Ondersteunt de camera bewegingsdetectie en beeldopname?
A: Er worden automatisch afbeeldingen vastgelegd wanneer mensen worden gedetecteerd of wanneer er een verandering is in de gedetecteerde beelden. Gebruikers kunnen ook handmatig afbeeldingen vastleggen met onze ZOSI Smart APP.

F: De camera wordt getest voor installatie, maar de draadloze verbinding toont geen beeld?
A: Probeer de camera met een netwerkkabel aan de NVR te koppelen om deze te resetten voordat je hem opnieuw toevoegt.

F: Camera heeft geen stroom?
A: Als de camera na het vervangen van de stroomvoorziening nog steeds niet kan worden ingeschakeld, controleer dan of het infraroodlicht van de camera brandt. Als het infraroodlicht niet brandt, is het apparaat mogelijk beschadigd en moet het worden vervangen.

Accreditatie-instructies

1. FCC-verklaring van overeenstemming

Dit apparaat voldoet aan Deel 15 van de FCC-regels.
De werking is onderworpen aan de volgende twee voorwaarden.
(1) Dit apparaat veroorzaakt geen schadelijke interferentie.
(2) Dit apparaat is onderhevig aan externe interferentie, inclusief interferentie die een ongewenste werking kan veroorzaken.

Vereenvoudigde EU-conformiteitsverklaring

ZOSI verklaart dat het apparaat voldoet aan de essentiële vereisten en andere relevante bepalingen van Richtlijn 2014/53/EU.

Correcte verwijdering van dit product

Deze markering geeft aan dat dit product in de hele EU niet met ander huishoudelijk afval mag worden weggegooid. Om mogelijke schade aan het milieu of de menselijke gezondheid door afvalverwijdering te voorkomen en om duurzaam hergebruik van materiële hulpbronnen te bevorderen, verzoeken wij u op verantwoorde wijze te recyclen. Om uw oude apparaat te retourneren, gaat u naar het retour- en ophaalsysteem of neemt u contact op met de winkel waar u het product heeft gekocht. Zij kunnen het product in ontvangst nemen voor milieuvriendelijke recycling.

ZOSI

www.zositech.com

Support Email: service@zositech.com
Facebook: https://www.facebook.com/ZosiTechnology/
Whatsapp: +1-866-841-6932
UK Whatsapp: +86 18675610962

Responsible Party:Ansjer Electronics Co., Ltd
Company name :Loocam Technology LLC
Address: 2205 Hutton Dr, Unit 100, Carrollton TX 75006
Tel: 657-223-3477
E-mail: lavenderl@loocam.com

Copyright © 2024 ZOSI Technology Co., Ltd.
No part of this publication may be reproduced in any way without the written permission of ZOSI. The information in this publication is believed to be accurate in all respects. ZOSI assumes no responsibility for any consequenc-es resulting from their use. As our products require continuous improvement,ZOSI reserves the right to modify product designs, specifications and prices without notice and without any obligation. All rights reserved,and ZOSI reserves the final interpretation right of this manual.

FC CE RoHS

F92101100009430